VIMAR

Manuale installatore - Installer Manual - Manuel installateur
Manual del instalador - Installationsanleitung - Εγχειρίδιο τεχνικού εγκατάστασης

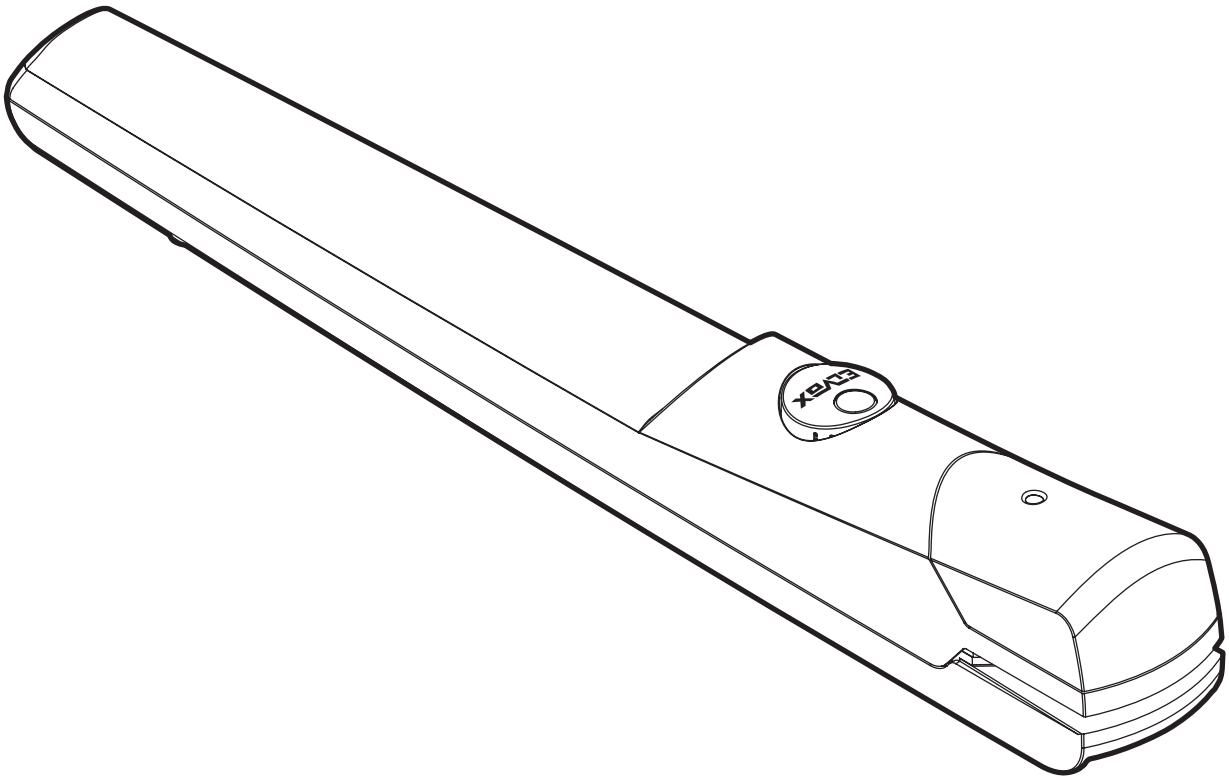

EAM7

Attuatore per cancelli battenti EKKO 204D
Operator for swing gates EKKO 204D
Opérateur pour portails battants EKKO 204D
Actuador para cancelas batientes EKKO 204D
Drehtorantrieb EKKO 204D
Εκκινητής για ανοιγόμενες καγκελόπορτες EKKO 204D

ELVOX Automazioni

EAM7

Indice

	Pagina
1 - Predisposizione impianto	1
2 - Dati tecnici	1
3 - Dimensioni e ingombro attuatore	1
4 - Limiti di impiego	2
5 - Quote di installazione	2
6 - Fissaggio del motoriduttore	3
7 - Sblocco per la movimentazione manuale del cancello	3
8 - Collegamento elettrico del motoriduttore	4
9 - Manuale utente	4

1 - Predisposizione impianto

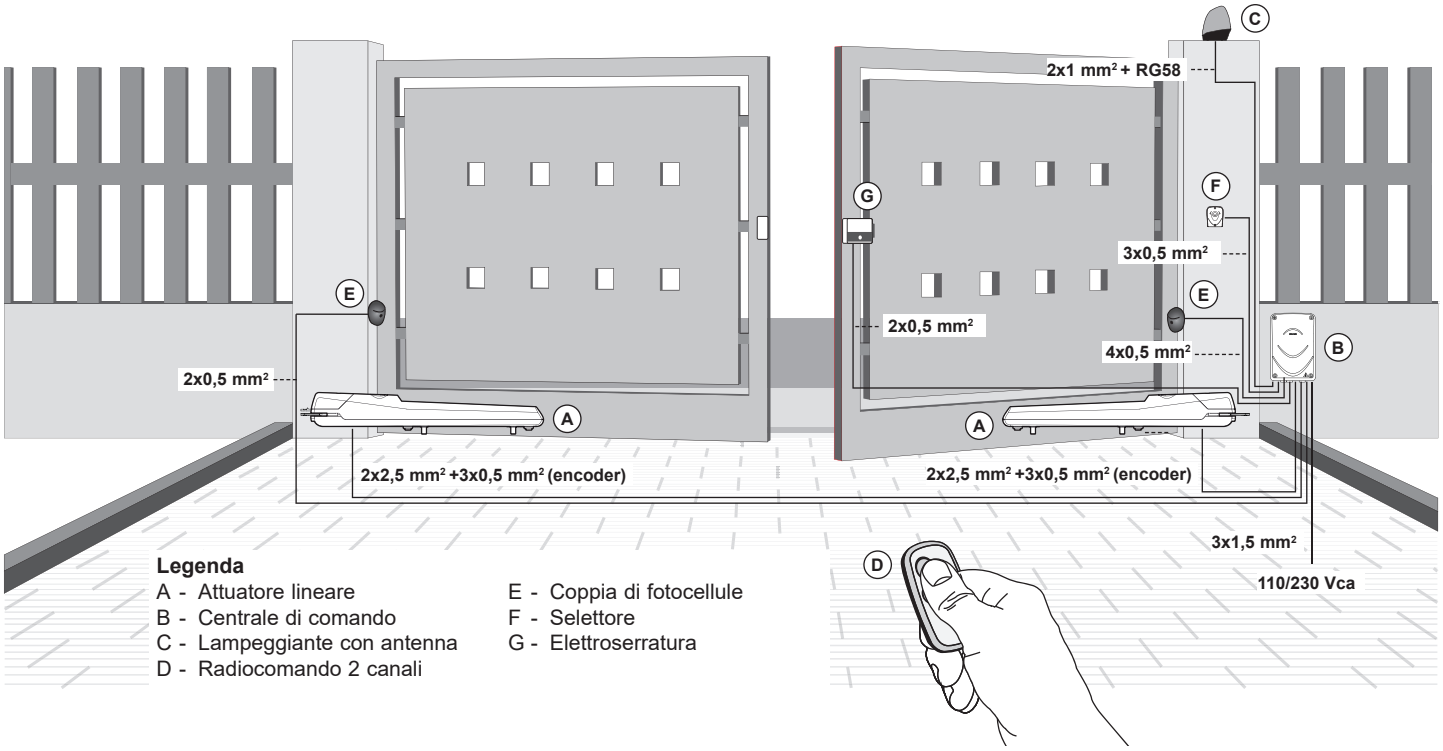

2 - Dati tecnici

Alimentazione motore elettrico	24 Vdc
Potenza massima motore elettrico	80 W
Assorbimento motore elettrico	3,5 A
Lunghezza massima anta	2 metri
Peso massimo anta alla lunghezza massima	200 Kg
Apertura massima	110°
Tempo di apertura	Min. 10 sec. Max 18 sec.
Forza massima	1500 N
Tipo di utilizzo	Residenziale
Frequenza di utilizzo	50%
Grado di protezione	IP44
Temperatura di funzionamento	-20° C / +55° C
Corsa utile	300 mm
Rumorosità	< 70 dB
Dimensioni attuatore	715x105x89 mm
Peso attuatore	4,2 kg

3 - Dimensioni e ingombro attuatore

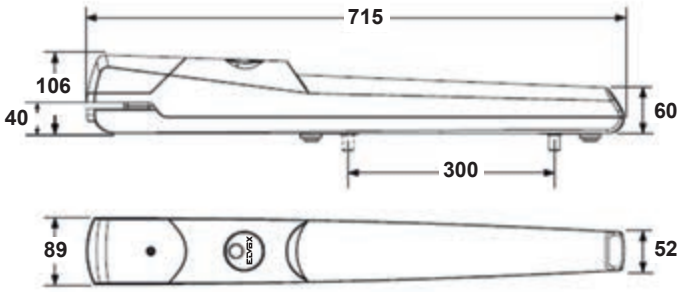

4 - Limiti d'impiego

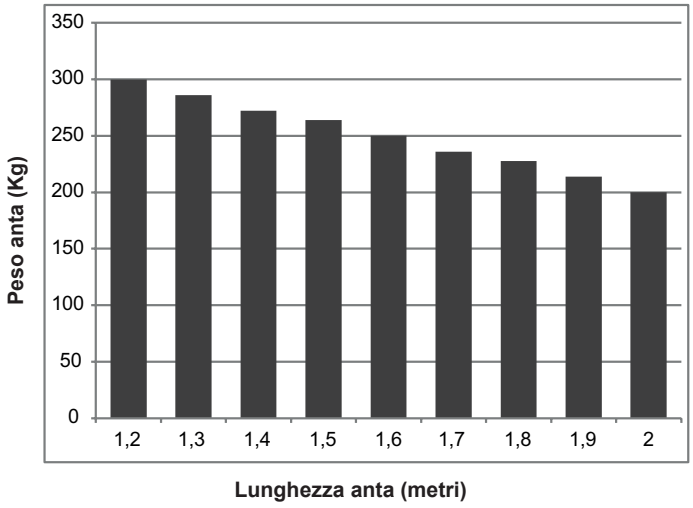

Prima di procedere all'installazione dell'automatismo, controllare che:
- le cerniere siano robuste, efficienti e non vi siano forti attriti
- la misura Y non sia superiore al valore indicato nella tabella delle quote di installazione. In tal caso è necessario intervenire sul pilastro in modo da raggiungere tale misura
- la lunghezza dei cavi di alimentazione dei motoriduttore, non sia superiore ai 15 metri
- siano presenti e ben fissate le battute d'arresto meccanico in chiusura.

5 - Quote di installazione

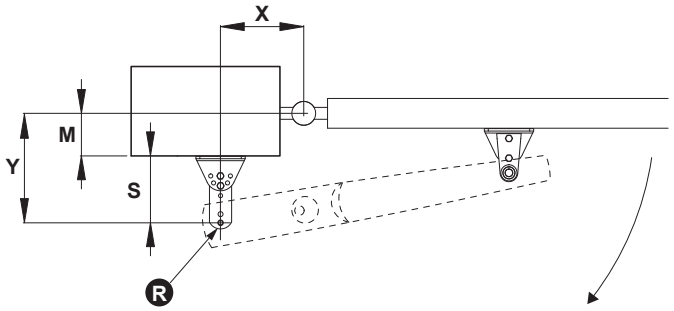

Apertura massima	Quota Y (mm)	Quota X (mm)
90 °	120	150
90 °	130	140
90 °	140	140
90 °	150	130
100 °	120	140
100 °	130	130
100 °	140	120
110 °	110	130

IMPORTANTE: I valori delle quote X e Y devono essere i più simili possibile (differenza massima 30 mm).

Inclinazione staffa	Posizione staffa	Posizione del fulcro di rotazione (R)	Distanza da lato colonna a fulcro di rotazione (S) espressa in mm
0 - 1	A - B	F	140
0 - 1	A - B	E	122
0 - 1	B - C	F	120
0 - 1	B - C	E	102
0 - 1	C - D	F	100
0 - 1	C - D	E	82
0 - 2	A - B	F	122
0 - 2	A - B	E	107
0 - 2	B - C	F	105
0 - 2	B - C	E	90
0 - 2	C - D	F	88
0 - 2	C - D	E	73
0 - 3	A - B	F	76
0 - 3	A - B	E	69
0 - 3	B - C	F	68
0 - 3	B - C	E	60
0 - 3	C - D	F	59
0 - 3	C - D	E	51

Misure e posizioni della staffa a colonna:

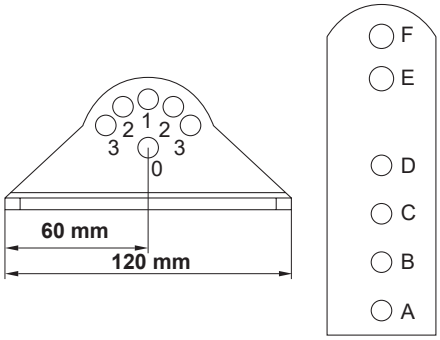

Angolazioni:

Posizione 0-1 **Posizione 0-2** **Posizione 0-3**

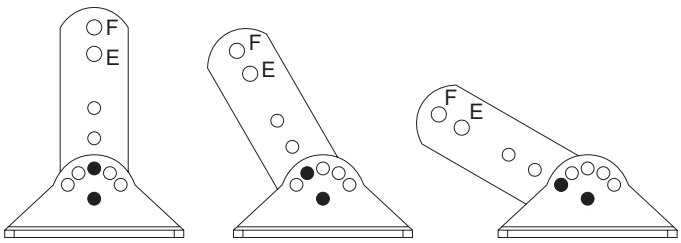

Distanze:

Posizione A-B **Posizione B-C** **Posizione C-D**

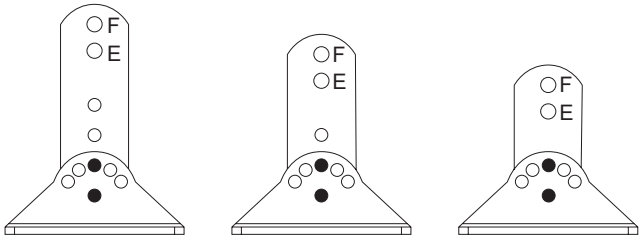

6 - Fissaggio del motoriduttore

Assemblaggio della staffa al pilastro:

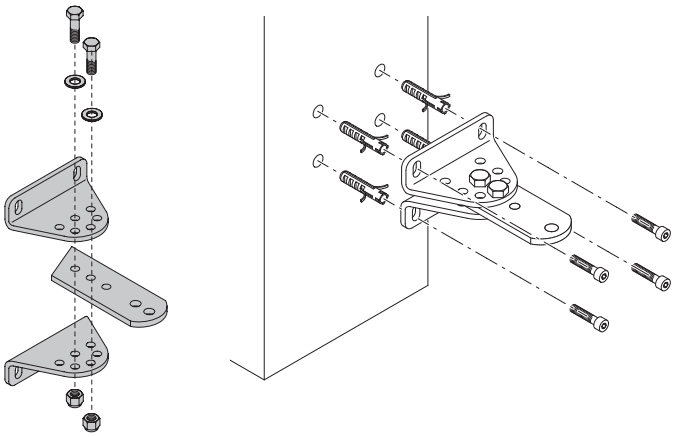

Fissaggio del motoriduttore alla staffa del pilastro:
- Svitare la vite F, quindi rimuovere il carter C.
- Interporre la rondella R posandola sulla staffa.
- Infilare il motoriduttore.
- Bloccare il motoriduttore per mezzo della vite V e del dado (non serrare troppo il dado , controllare la rotazione del motoriduttore non deve presentare attriti).

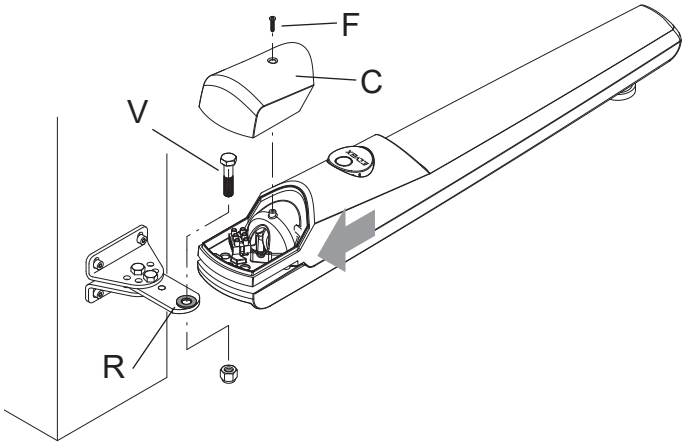

Fissaggio della staffa trascinamento anta:
- Assemblare la staffa come indicato.
- Applicare la staffa trascinamento anta al perno del motoriduttore, bloccandola con la vite V, interponendo la rondella R1 e R2 come indicato nella figura 15. La rondella R1 liscia, va posizionata sopra la rondella R2 zigrinata. Si consiglia di lubrificare il perno prima di inserirlo nella staffa di trascinamento.

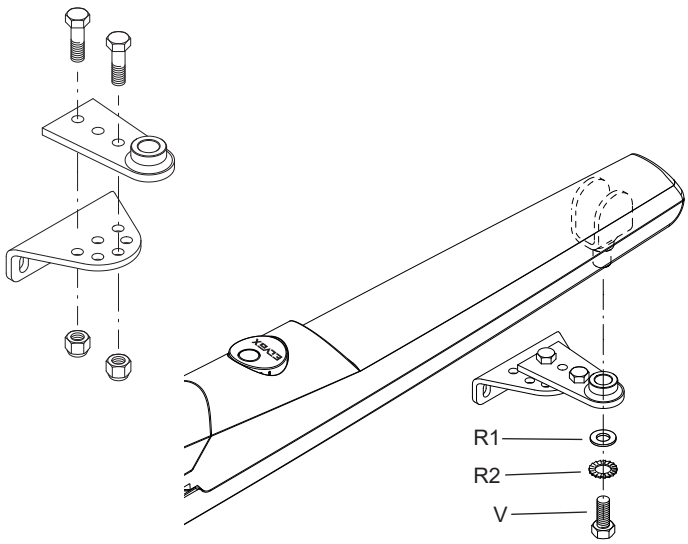

Portare l'anta in posizione di completa chiusura, verificare con una livella, che il motoriduttore sia in posizione perfettamente orizzontale, quindi segnare i due punti per la foratura dell'anta.

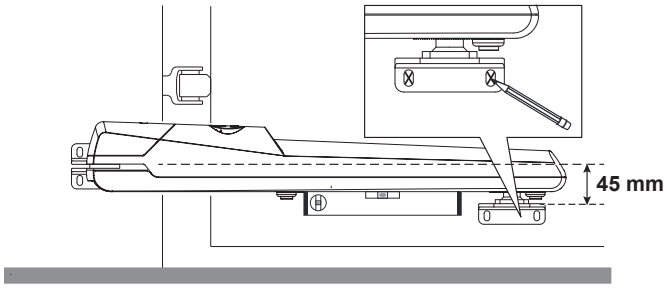

Il sistema di fissaggio deve essere scelto in base al materiale con cui è realizzata l'anta.

7 - Sblocco per la movimentazione manuale del cancello

Sbloccare il motoriduttore ruotando il coperchio circolare di 180°, quindi inserire la chiave di sblocco e ruotarla di 90°.

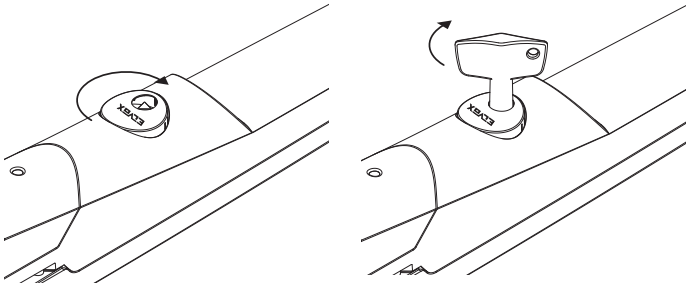

Ora il motoriduttore è sbloccato ed è possibile aprire e chiudere manualmente l'anta. Verificare con alcune manovre complete che la forcella scorra regolarmente su tutta la corsa.

Regolazione del finecorsa meccanico:
sono presenti nel fondo del motoriduttore due fermi meccanici, uno per l'arresto dell'anta in apertura e uno per la chiusura. Con l'anta sbloccata, portare l'anta nella posizione di apertura desiderata, allentare il fermo meccanico A e portarlo in appoggio al perno.
Portare l'anta nella posizione di chiusura, allentare il fermo meccanico B e portarlo in appoggio al perno.
Verificate con alcune manovre manuali di apertura e chiusura che il punto d'arresto dell'anta sia corretto.

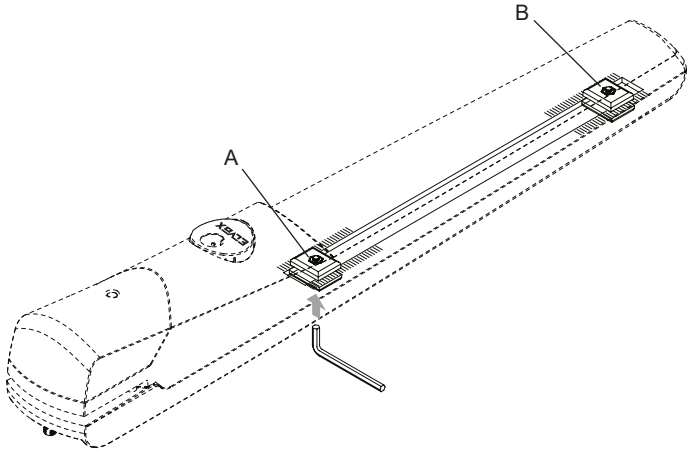

8 - Collegamento elettrico del motoriduttore

Il cavo di collegamento alla centrale di comando deve avere una curvatura sufficiente per seguire il movimento del motoriduttore durane le manovre. Svitare il passacavo P, infilare il cavo attraverso il motoriduttore, quindi bloccare il passacavo.
Effettuare i collegamenti sul morsetto come indicato, rispettando le connessioni indicate.

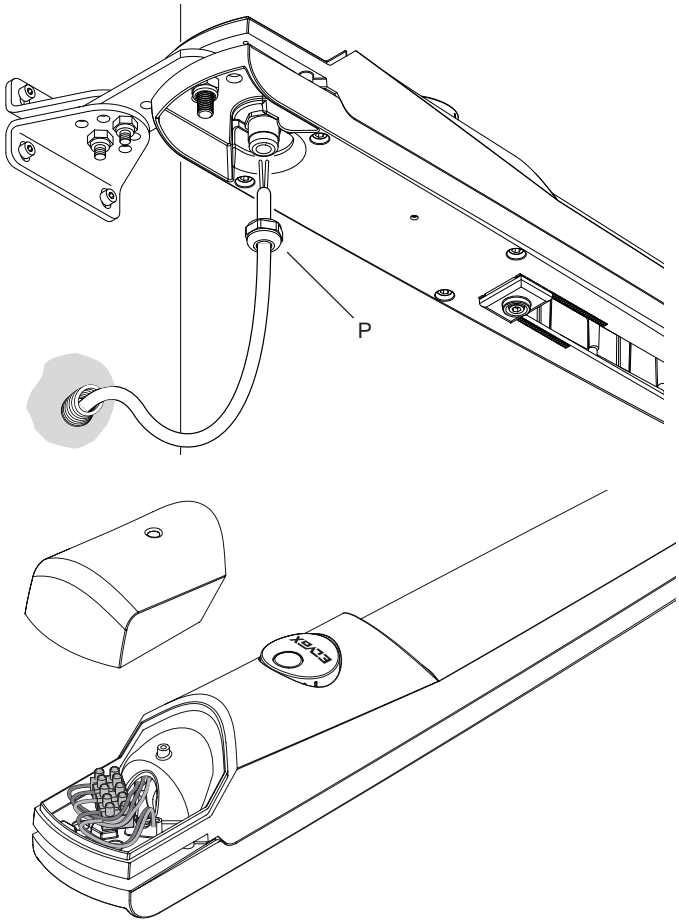

Descrizione collegamento elettrico:

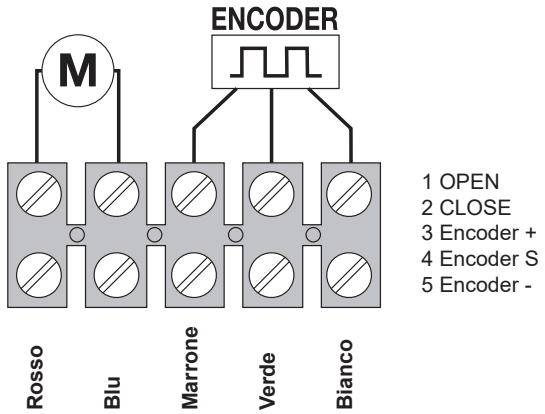

N.B.: il cavo di collegamento dell'encoder alla centrale di comando non deve superare i 10 m di lunghezza. Per lunghezze di cablaggio encoder superiori a 10 m e comunque non superiori a 15 m è necessario usare un cavo schermato.

9 - Manuale utente

Operazione di sblocco manuale: girare la copertura di 180°, inserire la chiave e girare in senso antiorario di 90°, anta può essere spinta manualmente, richiudere la copertura. Per bloccare nuovamente l'anta reinserire e girare la chiave in senso orario.

- In caso di mancata alimentazione di rete, la batteria tampone garantisce per un periodo limitato il funzionamento dell'automazione. In caso di batteria scarica, o mancante, sbloccare manualmente il motore, aprire lo sportello, inserire la chiave di sblocco e girare in senso antiorario, si consiglia di portare il cancello in posizione di completa apertura e riarmare lo sblocco girando la chiave in senso orario e chiudere la copertura, questo per evitare movimenti indesiderati del cancello (con l'attuatore sbloccato l'anta è libera nel movimento, questo potrebbe causare danni a cose o persone). Una volta ristabilita l'alimentazione la scheda elettronica provvederà a ricaricare la batteria tampone e il cancello ritornerà al funzionamento normale, dopo un impulso di comando.

ATTENZIONE: Eseguire l'operazione di sblocco e riarmo a cancello fermo.

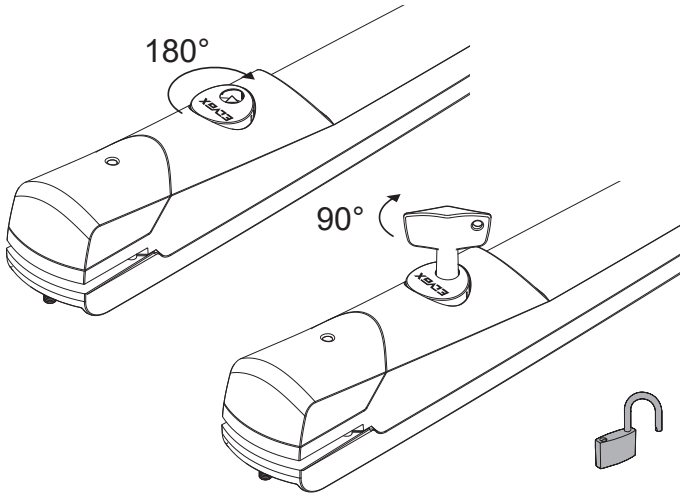

Se è attiva la funzione di chiusura automatica (cancello aperto e lampeggiante acceso per 3 secondi), trascorso il tempo impostato, il cancello si richiude.
E' possibile disattivare questa funzione premendo il tasto del radiocomando prima che il cancello completi l'apertura.
Se è attiva la funzione sequenziale (passo-passo), ad ogni pressione del tasto il cancello si movimenta con il ciclo apre-stop-chiude.

Nel caso il cancello trovi un ostacolo in chiusura ed è attiva la richiusura automatica, la centrale esegue 2 tentativi di chiusura, dopo di che resta aperto, è necessario togliere l'ostacolo presente lunga la corsa e dare un comando con il radiocomando, il cancello si richiude a velocità rallentata.

Manutenzione e prevenzione:

- Controllare periodicamente le viti di fissaggio, l'integrità dei cavi di collegamento, il corretto funzionamento dei sistemi di sicurezza (fotocellule e bordi sensibili), la solidità dei fermi meccanici e la tenuta dei sistemi per il sostegno dell'anta (cardini o cuscinetti). Ogni 2 anni si consiglia di sostituire le batterie del radiocomando.
- In caso di utilizzo dell'automazione in ambiente freddo (T < 0°), per ruotare agevolmente la copertura e attivare lo sblocco, è consigliabile applicare un prodotto antigelo. Se il cancello fosse già bloccato dal ghiaccio (cardini compresi), prima dell'applicazione dell'antigelo, riscaldare le parti interessate.

Regolamento REACh (UE) n. 1907/2006 – art.33.

Il prodotto potrebbe contenere tracce di piombo.

DICHIARAZIONE CE DI CONFORMITÀ
(Dichiarazione di incorporazione di quasi-macchine allegato IIB Direttiva 2006/42/CE)

No.:ZDT00439.00

Il sottoscritto, rappresentante il seguente costruttore

Elvox SpA
Via Pontarola, 14/A - 35011 Campodarsego
(PD) Italy

dichiara qui di seguito che i prodotti

ATTUATORI PER CANCELLI AD ANTE BATTENTI - SERIE EKKO

Articoli **EAM7 (EKKO204D)**

risultano in conformità a quanto previsto dalla(e) seguente(i) direttiva(e) comunitaria(e) (comprese tutte le modifiche applicabili) e che sono state applicate tutte le seguenti norme e/o specifiche tecniche

Direttiva EMC 2004/108/CE:	**EN 61000-6-1 (2007), EN 61000-6-3 (2007) + A1 (2011)**
Direttiva Macchine 2006/42/CE	**EN 60335-2-103 (2003) + A11 (2009)**
	EN 13241 (2003) + A1 (2011), EN 12453 (2000)

Dichiara inoltre che la messa in servizio del prodotto non deve avvenire prima che la macchina finale, in cui deve essere incorporato, non è stata dichiarata conforme, se del caso, alle disposizioni della Direttiva 2006/42/CE.

Dichiara che la documentazione tecnica pertinente è stata costituita da Elvox SpA, è stata compilata in conformità all'allegato VIIB della Direttiva 2006/42/CE e che sono stati rispettati i seguenti requisiti essenziali: 1.1.1, 1.1.2, 1.1.3, 1.1.5, 1.1.6, 1.2.1, 1.2.2, 1.2.6, 1.3.1, 1.3.2, 1.3.3, 1.3.4, 1.3.7, 1.3.8, 1.3.9, 1.4.1, 1.4.2, 1.5.1, 1.5.2, 1.5.4, 1.5.5, 1.5.6, 1.5.7, 1.5.8, 1.5.9, 1.6.1., 1.6.2, 1.7.1, 1.7.2, 1.7.3, 1.7.4.

Si impegna a presentare, in risposta ad una richiesta adeguatamente motivata delle autorità nazionali, tutta la necessaria documentazione giustificativa pertinente al prodotto.

Campodarsego, 02/05/2013

L'Amministratore Delegato

Nota: Il contenuto di questa dichiarazione corrisponde a quanto dichiarato nell'ultima revisione della dichiarazione ufficiale disponibile prima della stampa di questo manuale. Il presente testo è stato adattato per motivi editoriali. Copia della dichiarazione originale può essere richiesta a Elvox SpA

EAM7

Contents: **Page**

1 - System set-up 6
2 - Technical data 6
3 - Dimensions and clearance 6
4 - Limitations of use 7
5 - Installation dimensions 7
6 - Securing the gear motor 8
7 - Unlocking for manual gate movement 8
8 - Electrical connection of the gearmotor 9
9 - User manual 9

1 - System set-up

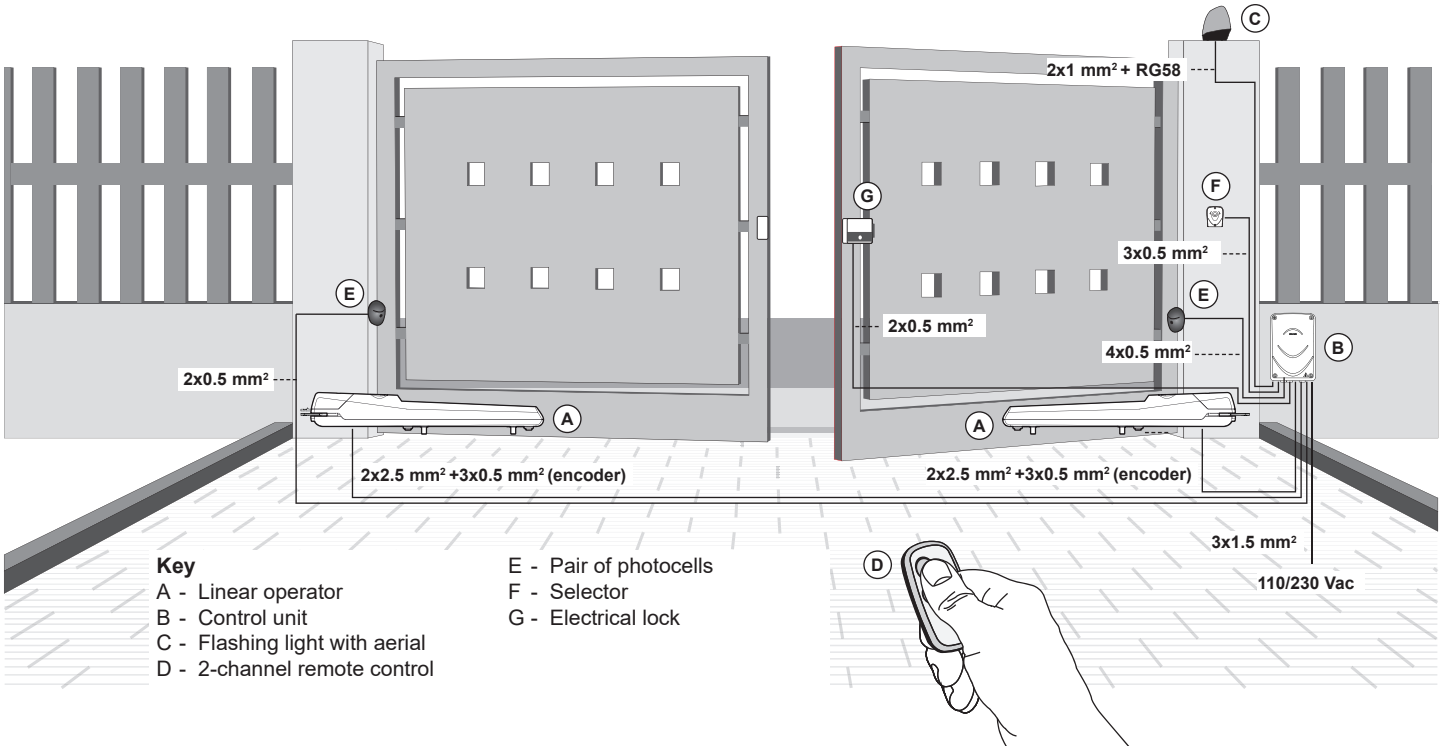

Key

A - Linear operator
B - Control unit
C - Flashing light with aerial
D - 2-channel remote control
E - Pair of photocells
F - Selector
G - Electrical lock

2 - Technical data

Electric motor power supply	24 Vdc
Electric motor maximum power	80 W
Electric motor absorption	3.5 A
Maximum gate leaf length	2 metres
Maximum gate leaf weight at maximum length	200 kg
Maximum opening	110°
Opening time	Min. 10 sec. Max 18 sec.
Maximum force	1500 N
Type of use	Residential
Frequency of use	50%
Protection rating	IP44
Operating temperature	-20°C / +55°C
Useful travel	300 mm
Noise	< 70 dB
Operator dimensions	715x105x89 mm
Operator weight	4.2 kg

3 - Dimensions and clearance of operator

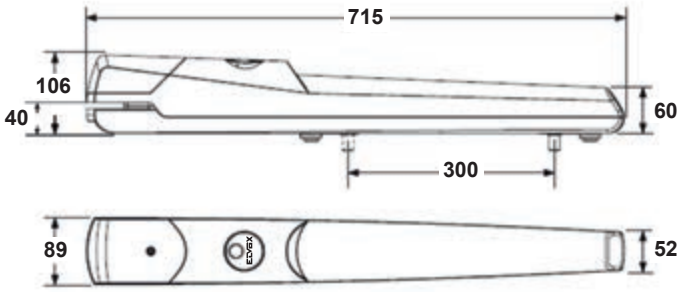

4 - Limitations of use

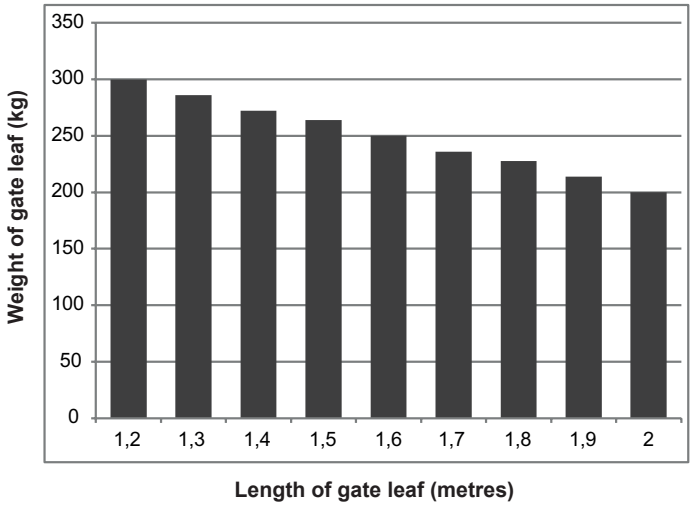

Before installing the automation, check that:
- the hinges are sturdy, efficient and there is no strong friction
- the measurement Y is no greater than the value shown in the table of installation dimensions. In this case it is necessary to work on the cable riser in order to reach this measurement
- the length of the gear motor power supply cables does not exceed 15 metres
- there are the mechanical stops for closing which are properly secured.

5 - Installation dimensions

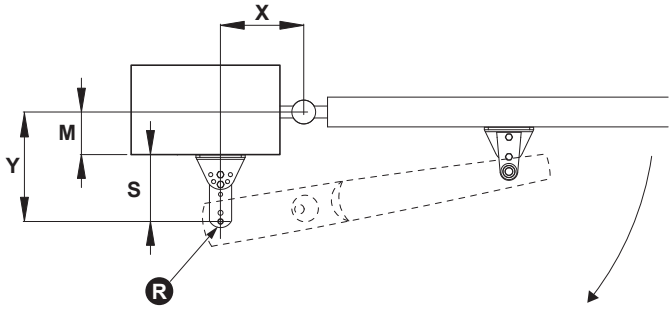

Maximum opening	Dimension Y (mm)	Dimension X (mm)
90°	120	150
90°	130	140
90°	140	140
90°	150	130
100°	120	140
100°	130	130
100°	140	120
110°	110	130

IMPORTANT: The values of the X and Y dimensions must be as similar as possible (maximum 30 mm difference).

Bracket angle	Bracket position	Position of the rotation pivot (R)	Distance from column side to rotation pivot (S) in mm
0 - 1	A - B	F	140
0 - 1	A - B	E	122
0 - 1	B - C	F	120
0 - 1	B - C	E	102
0 - 1	C - D	F	100
0 - 1	C - D	E	82
0 - 2	A - B	F	122
0 - 2	A - B	E	107
0 - 2	B - C	F	105
0 - 2	B - C	E	90
0 - 2	C - D	F	88
0 - 2	C - D	E	73
0 - 3	A - B	F	76
0 - 3	A - B	E	69
0 - 3	B - C	F	68
0 - 3	B - C	E	60
0 - 3	C - D	F	59
0 - 3	C - D	E	51

Sizes and positions of the column bracket:

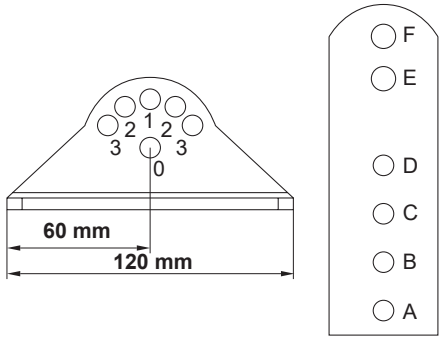

Angles:

Position 0-1 **Position 0-2** **Position 0-3**

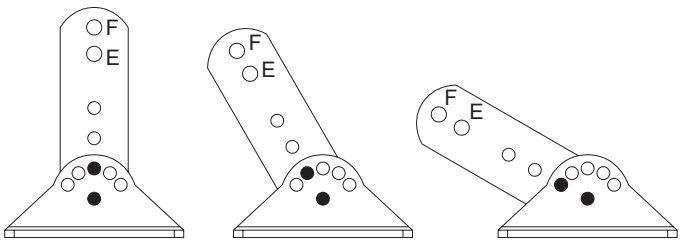

Distances:

Position A-B **Position B-C** **Position C-D**

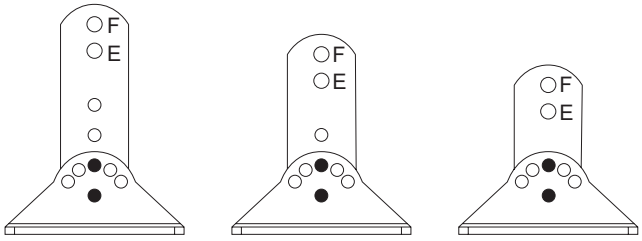

6 - Securing the gear motor

Assembling the pillar bracket:

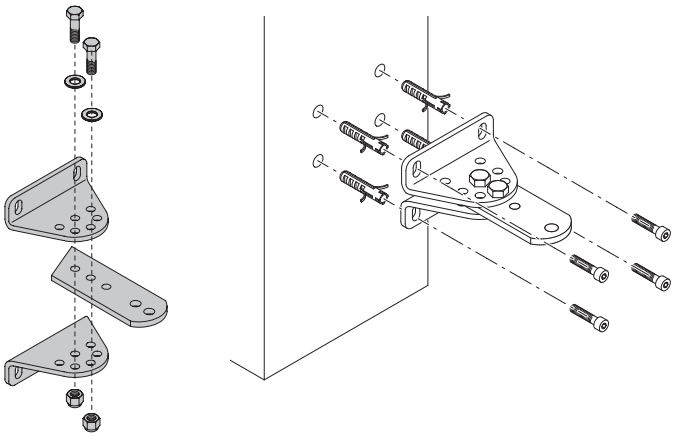

Securing the gearmotor to the pillar bracket:
- Unscrew the screw F, then remove the casing C.
- Insert the washer R putting it on the bracket .
- Insert the gearmotor.
- Lock the gearmotor with the screw V and nut (do not overtighten the nut, check the rotation of the gearmotor that must have no friction).

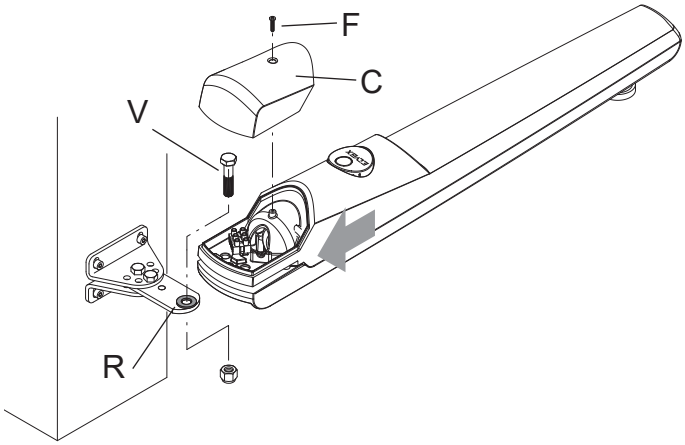

Fastening the gate leaf drive bracket:
- Assemble the bracket as shown.
- Fit the gate leaf drive bracket to the pin of the gearmotor, locking it with the screw V, placing washer R1 and R2 in between as shown in Figure 15. The smooth washer R1, has to be placed above the knurled washer R2. It is recommended to lubricate the pin before inserting it into the drive bracket.

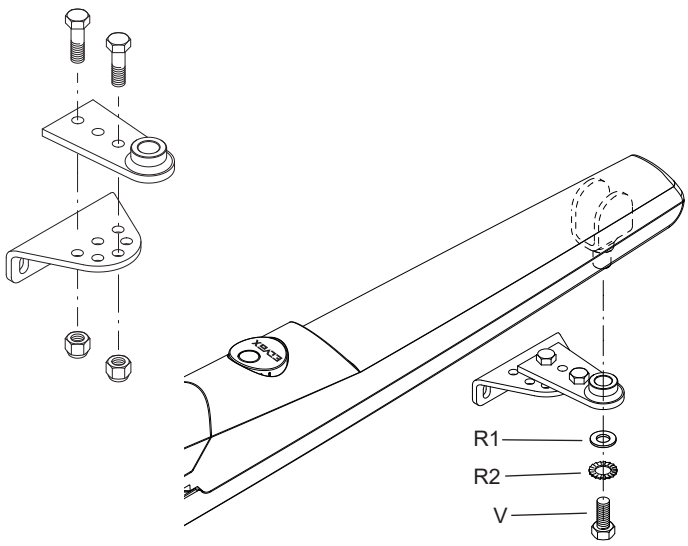

Move the gate leaf into the fully closed position, check with a spirit level that the gearmotor is in a perfectly horizontal position, then mark the two points for drilling the gate leaf.

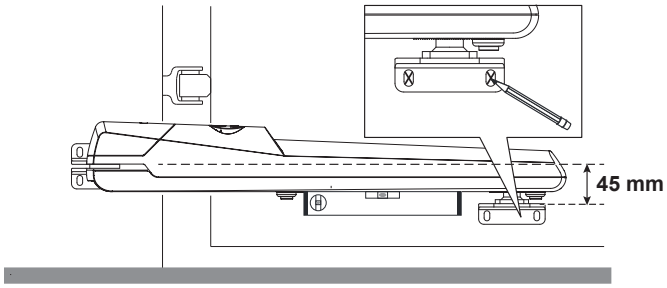

The fastening system must be chosen according to the material of which the gate leaf is made.

7 - Unlocking for manual gate movement

Unlock the gearmotor by rotating the circular cover 180°, then insert the release key and turn it 90°.

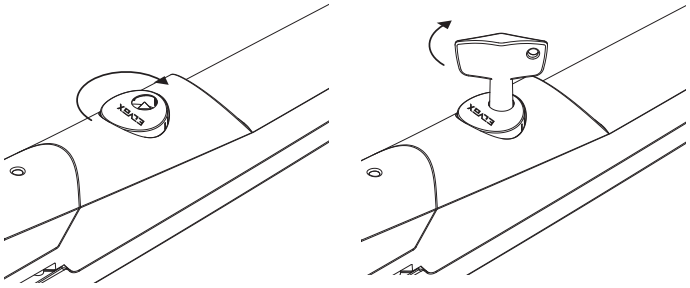

Now the gearmotor is unlocked and you can open and close the gate leaf manually. Check with some complete movements that the fork runs smoothly along its full travel.

Adjusting the mechanical limit stop:
In the bottom of the gearmotor there are two mechanical stops, one for stopping the gate leaf on opening and one for closing. With the gate leaf unlocked, move the gate leaf into the required open position, loosen the mechanical stop A and take it to rest on the pin.
Move the gate leaf into the closed position, loosen the mechanical stop B and take it to rest on the pin.
Check with some manual opening and closing movements that the gate leaf stops at the correct point.

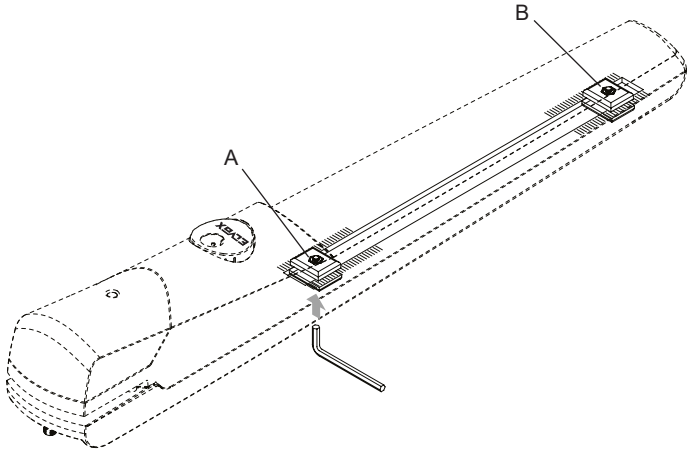

8 - Electrical connection of the gearmotor

The connecting cable to the control unit must have a sufficient curvature to follow the movement of the gearmotor during operation. Unscrew the cable grommet P, insert the cable through the gearmotor, and then lock the cable grommet.
Make the connections on the terminal as indicated, respecting the connections shown.

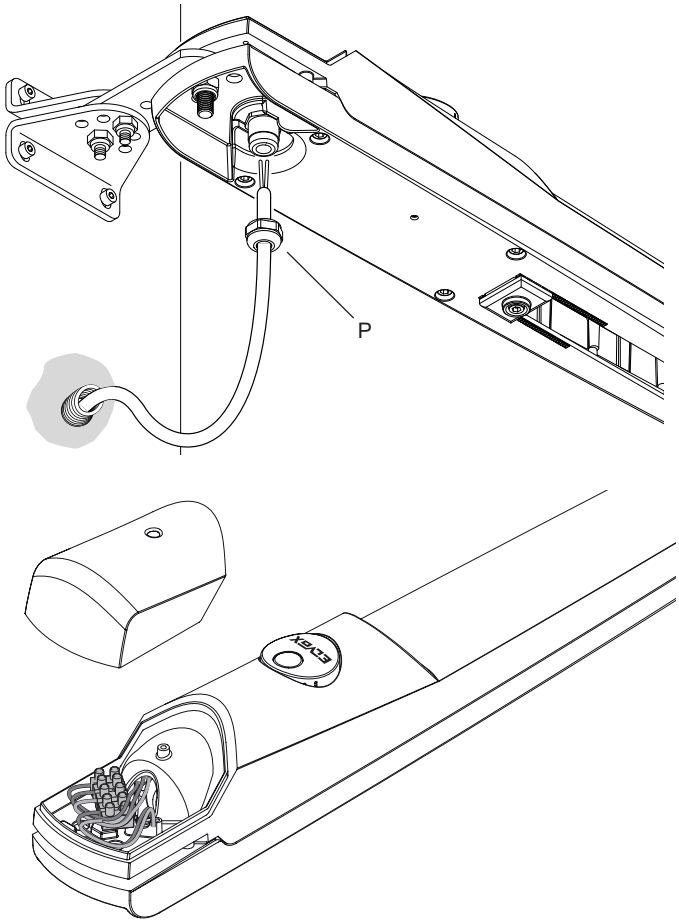

Description of electrical connection:

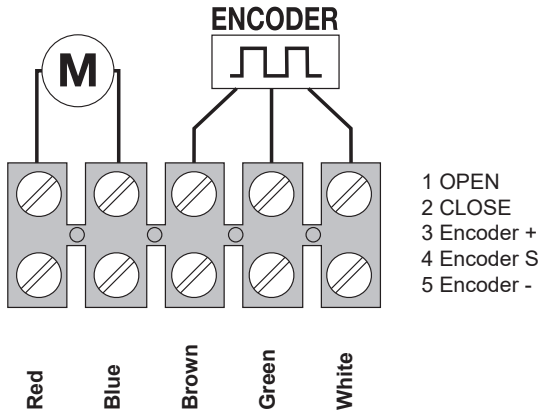

NB: the cable connecting the encoder to the control unit must not exceed 10 m in length. For lengths of wiring encoders exceeding 10 m but not exceeding 15 m you must use a shielded cable.

9 - User Manual

Manual unlocking operation: turn the cover 180°, insert the key and turn 90° anticlockwise, the gate leaf can be pushed manually, close the cover. To re-lock the gate leaf, insert and turn the key clockwise.

- In the event of mains power failure, the back-up battery ensures the operation of the automation system for a limited period. Should the battery be flat or missing, manually unlock the motor, open the door, insert the unlocking key and turn anticlockwise; it is advisable to move the gate into the fully open position and reset unlocking by turning the key clockwise and close the cover, which is to prevent any unwanted movement of the gate (with the operator unlocked the gate leaf is free to move, which could cause damage to property or persons). Once the power supply is restored, the electronic board will charge the back-up battery and the gate will return to normal operation after a command pulse.

CAUTION: Unlock and reset with the gate stationary.

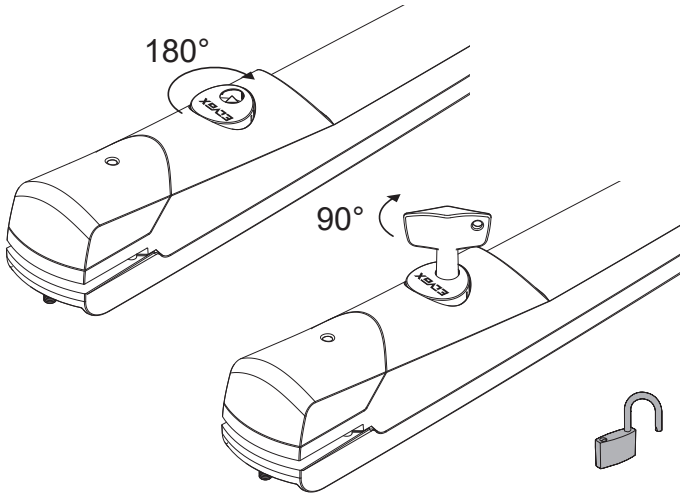

If the automatic closing function is enabled (gate open and flashing lamp on for 3 seconds), after the set time, the gate closes.
This function can be disabled by pressing the remote control button before the gate opens completely.
If the sequential (step-step) function is enabled, when the button is pressed the gate moves according to the open-stop-close cycle.

If the gate meets an obstacle on closing, and automatic closing is active, the control unit makes 2 attempts at closing, after which it remains open. It is necessary to remove the obstacle from its path and control the gate with the remote control so that it closes at low speed.

Maintenance and prevention:

- Periodically check the fixing screws, the integrity of the connecting cables, the correct functioning of the safety systems (photocells and sensitive edges), the robustness of the mechanical stops and the soundness of the systems for supporting the gate leaf (hinges or bearings). Every 2 years it is recommended to replace the batteries in the remote control.
- When using the automation in cold weather (T < 0°), to easily rotate the cover and enable the release, it is advisable to apply an anti-freeze product. If the gate (and hinges) are already blocked by the ice, heat the frozen parts before applying the antifreeze.

REACH (EU) Regulation no. 1907/2006 – Art.33.

The product may contain traces of lead.

EC DECLARATION OF CONFORMITY
(Declaration of incorporation of partly completed machinery Annex IIB Directive 2006/42/EC)

No.: ZDT00439.00

The undersigned, representing the following manufacturer

Elvox SpA
Via Pontarola, 14/A - 35011 Campodarsego
(PD) Italy

herewith declares that the products

OPERATORS FOR SWING GATES - EKKO SERIES

Articles **EAM7 (EKKO204D)**

are in conformity with the provisions of the following EU Directive(s) (including all applicable amendments) and that all of the following standards and/or specifications have been applied

EMC Directive 2004/108/EC:	**EN 61000-6-1 (2007), EN 61000-6-3 (2007) + A1 (2011)**
Machinery Directive 2006/42/EC	**EN 60335-2-103 (2003) + A11 (2009)**
	EN 13241 (2003) + A1 (2011), EN 12453 (2000)

He also declares that the product must not be commissioned until the end machine, in which it is to be incorporated, has been declared in conformity, when applicable, with the provisions of Directive 2006/42/EC.

He declares that the relevant technical documentation has been constituted by Elvox SpA, drawn up in accordance with Annex VIIB of Directive 2006/42/EC and that the following essential requirements have been fulfilled: 1.1.1, 1.1.2, 1.1.3, 1.1.5, 1.1.6, 1.2.1, 1.2.2, 1.2.6, 1.3.1, 1.3.2, 1.3.3, 1.3.4, 1.3.7, 1.3.8, 1.3.9, 1.4.1, 1.4.2, 1.5.1, 1.5.2, 1.5.4, 1.5.5, 1.5.6, 1.5.7, 1.5.8, 1.5.9, 1.6.1., 1.6.2, 1.7.1, 1.7.2, 1.7.3, 1.7.4.

He undertakes, in response to an adequately justified request from the national authorities, to present all the necessary supporting documentation concerning the product.

Campodarsego, 02/05/2013

The Chief Executive Officer

Note: The contents of this declaration match what was declared in the latest revision of the official declaration that was available before this manual was printed. This text has been adapted for editorial purposes. A copy of the original declaration can be requested from Elvox SpA

EAM7

Index **Page**

1 - Préparation de l'installation 11
2 - Spécifications techniques 11
3 - Dimensions et encombrement 11
4 - Limites d'utilisation 12
5 - Cotes pour l'installation 12
6 - Fixation du motoréducteur 13
7 - Déblocage pour la manutention manuelle du portail 13
8 - Branchement électrique du motoréducteur 14
9 - Manuel utilisateur 14

1 - Préparation de l'installation

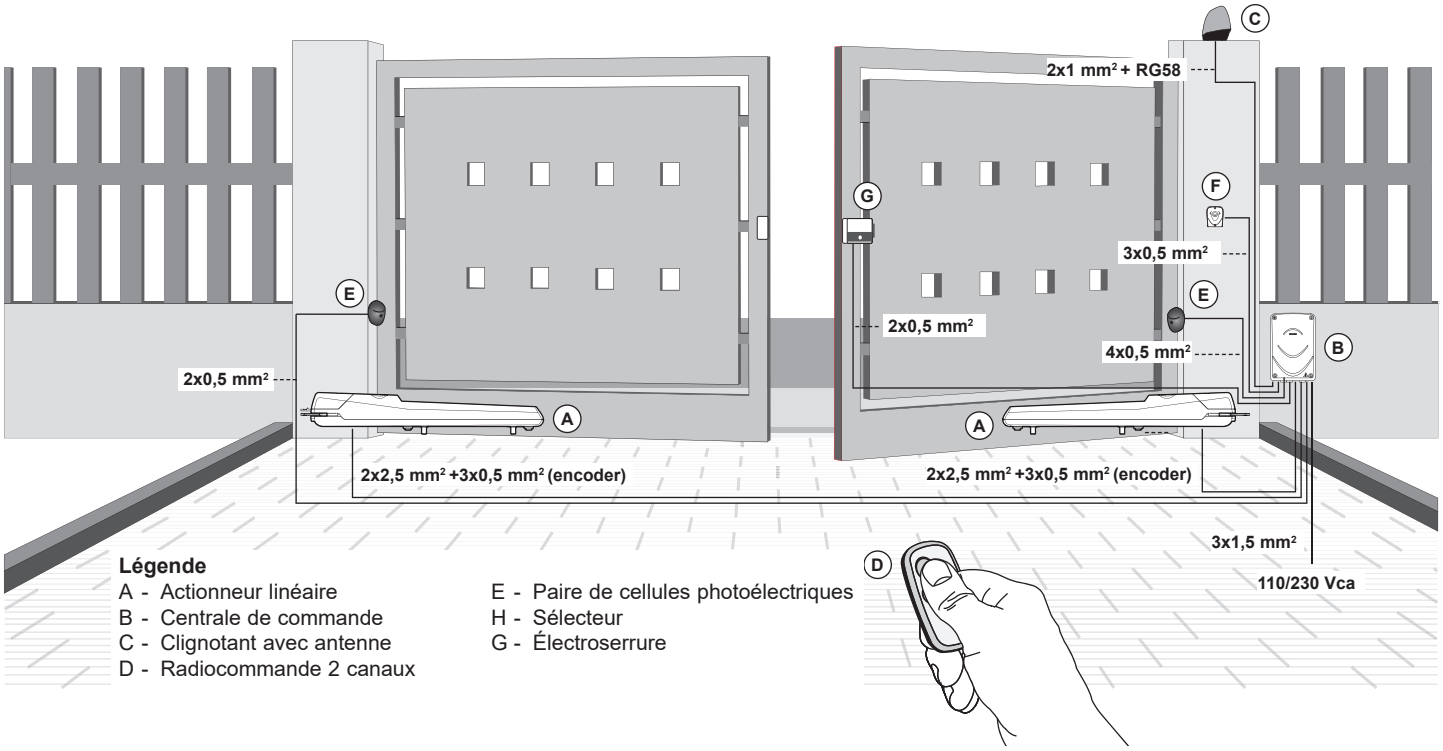

Légende

A - Actionneur linéaire
B - Centrale de commande
C - Clignotant avec antenne
D - Radiocommande 2 canaux
E - Paire de cellules photoélectriques
H - Sélecteur
G - Électroserrure

2 - Spécifications techniques

Alimentation du moteur électrique	24 Vcc
Puissance maximale du moteur électrique	80 W
Absorption du moteur électrique	3,5 A
Longueur maximale du vantail	2 mètres
Poids maximal du vantail à la longueur maximale	200 kg
Ouverture maximale	110 °
Temps d'ouverture	Min. 10 sec. Max 18 sec.
Puissance maximale	1500 N
Type d'utilisation	Résidentiel
Fréquence d'utilisation	50 %
Indice de protection	IP44
Température de fonctionnement	- 20° C/+ 55° C
Course utile	300 mm
Niveau de bruit	70 dB
Dimensions de l'actionneur	715 x 105 x 89 mm
Poids de l'actionneur	4,2 kg

3 - Dimensions et encombrement de l'opérateur

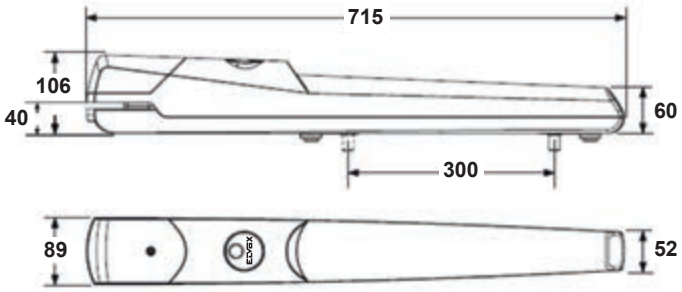

4 - Limites d'utilisation

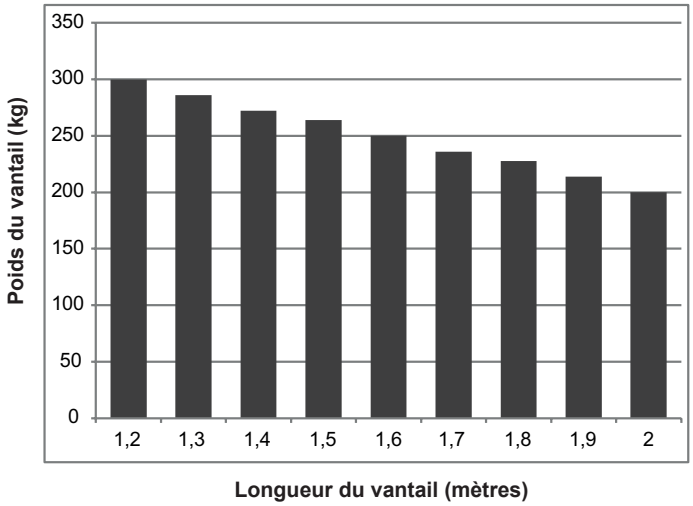

Avant d'installer l'automatisme, vérifier :
- que les charnières sont solides, efficaces et qu'il n'existe pas de frottement important.
- que la mesure Y n'est pas supérieure à la valeur indiquée dans le tableau des cotes d'installation (dans ce cas, intervenir sur le poteau pour atteindre la bonne mesure).
- que la longueur des câbles d'alimentation des motoréducteurs ne dépasse pas 15 mètres.
- que les butées d'arrêt mécaniques sont présentes et bien fixées en ouverture et en fermeture.

5 - Cotes pour l'installation

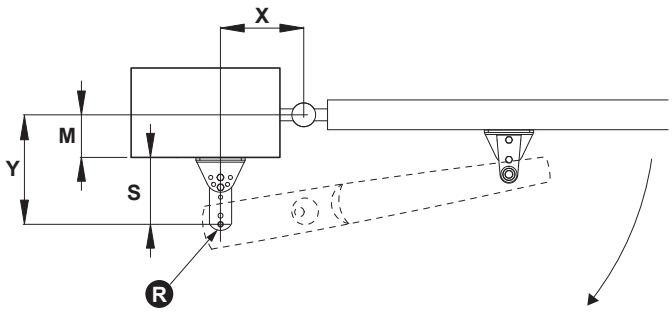

Ouverture maximale	Cote Y (mm)	Cote X (mm)
90 °	120	150
90 °	130	140
90 °	140	140
90 °	150	130
100 °	120	140
100 °	130	130
100 °	140	120
110 °	110	130

IMPORTANT : Les cotes X et Y doivent être les plus proches possible l'une de l'autre (différence maximale 30 mm).

Inclinaison de la patte de fixation	Position de la patte de fixation	Position de l'axe de rotation (R)	Distance entre la colonne et l'axe de rotation (S) en mm
0 - 1	A - B	F	140
0 - 1	A - B	E	122
0 - 1	B - C	F	120
0 - 1	B - C	E	102
0 - 1	C - D	F	100
0 - 1	C - D	E	82
0 - 2	A - B	F	122
0 - 2	A - B	E	107
0 - 2	B - C	F	105
0 - 2	B - C	E	90
0 - 2	C - D	F	88
0 - 2	C - D	E	73
0 - 3	A - B	F	76
0 - 3	A - B	E	69
0 - 3	B - C	F	68
0 - 3	B - C	E	60
0 - 3	C - D	F	59
0 - 3	C - D	E	51

Mesures et positions patte de fixation-colonne :

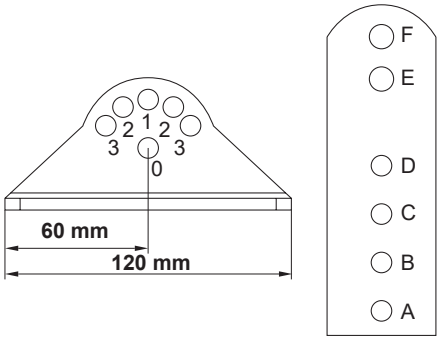

Angle :

Position 0-1 **Position 0-2** **Position 0-3**

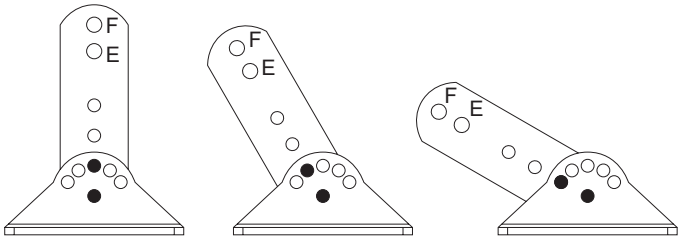

Distances :

Position A-B **Position B-C** **Position C-D**

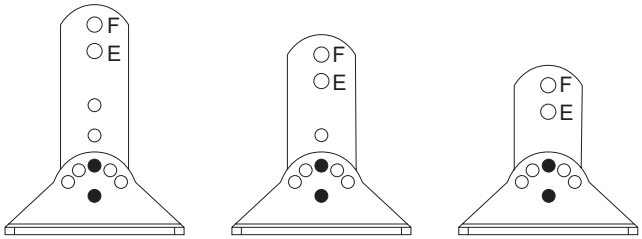

6 - Fixation du motoréducteur

Assemblage de la patte de fixation au poteau :

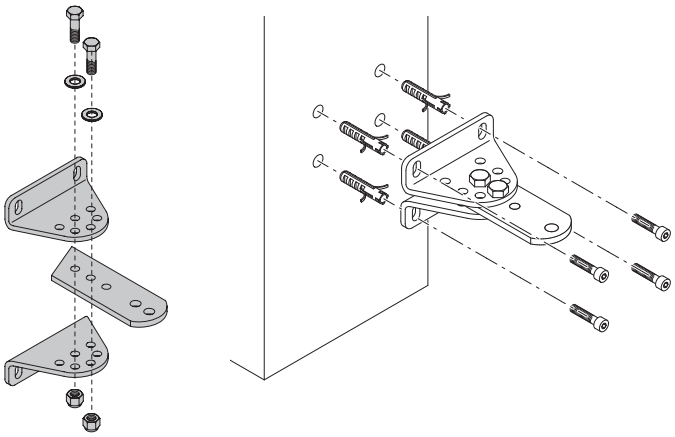

Fixation du motoréducteur à la patte de fixation sur le poteau :
- Desserrer la vis F puis enlever le carter C.
- Interposer la rondelle R et la poser sur la patte de fixation.
- Enfiler le motoréducteur.
- Bloquer le motoréducteur avec la vis V et l'écrou (ne pas trop serrer l'écrou, vérifier que la rotation du motoréducteur ne présente pas de frottement).

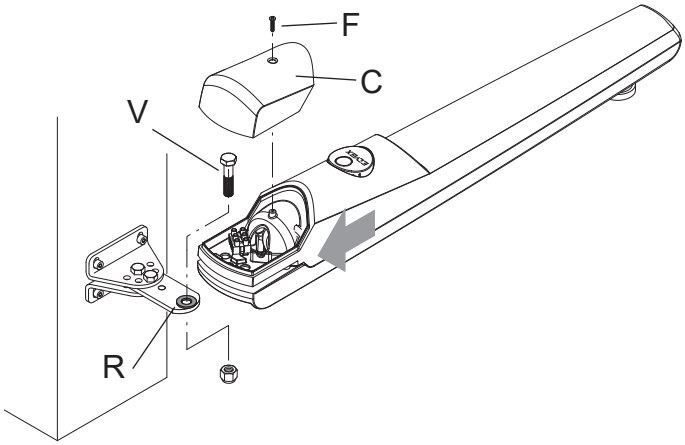

La fixation de la patte d'entraînement du vantail :
- Assembler la patte de fixation en suivant les indications ci-dessus.
- Appliquer la patte d'entraînement du vantail à l'axe du motoréducteur et la bloquer avec la vis V, interposer les rondelles R1 et R2 comme l'indique la figure 15. La rondelle lisse R1 doit être placée sur la rondelle R2 moletée. Il est conseillé de graisser l'axe avant de l'introduire dans la patte d'entraînement.

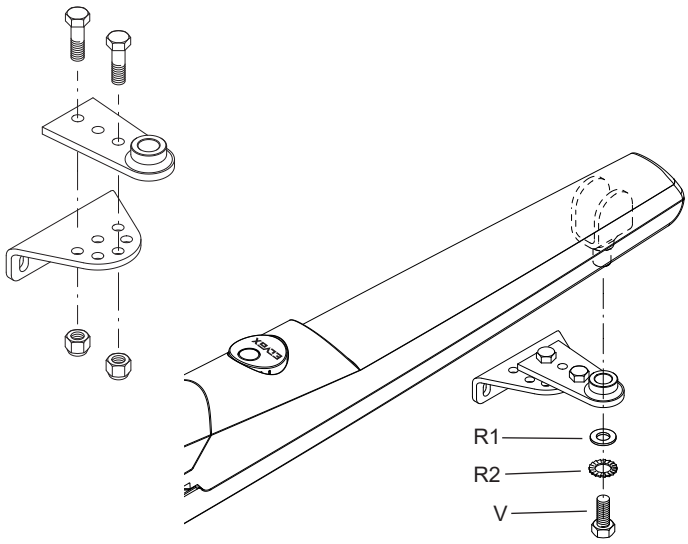

Placer le vantail en position de fermeture complète, vérifier avec un niveau que le motoréducteur est parfaitement horizontal puis marquer les deux points pour le perçage du vantail.

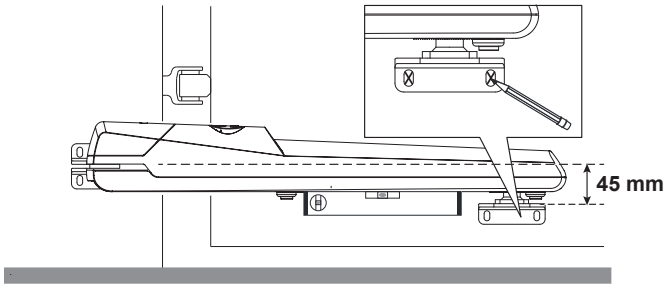

Le système de fixation doit être adapté au matériau du vantail.

7 - Déblocage pour la manutention manuelle du portail

Débloquer le motoréducteur en tournant le couvercle rond de 180 °, puis introduire la clé de déblocage et la tourner de 90 °.

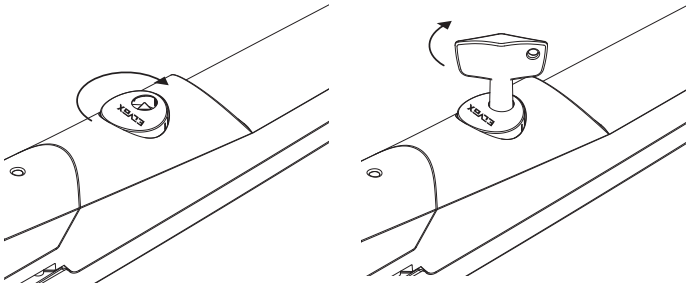

Le motoréducteur est débloqué, il est maintenant possible d'ouvrir et de fermer manuellement le vantail. Vérifier en faisant quelques manœuvres complètes que la fourche coulisse régulièrement sur toute la course.

Réglage du fin de course mécanique

En bas du motoréducteur se trouvent deux arrêts mécaniques : un pour l'arrêt du vantail en ouverture et l'autre pour la fermeture. Placer le vantail débloqué dans la position d'ouverture souhaitée, desserrer l'arrêt mécanique A et le placer en appui sur l'axe.
Placer le vantail en position de fermeture, desserrer l'arrêt mécanique B et le placer en appui sur l'axe.
Vérifier en faisant quelques manœuvres manuelles d'ouverture et de fermeture que le point d'arrêt du vantail est correct.

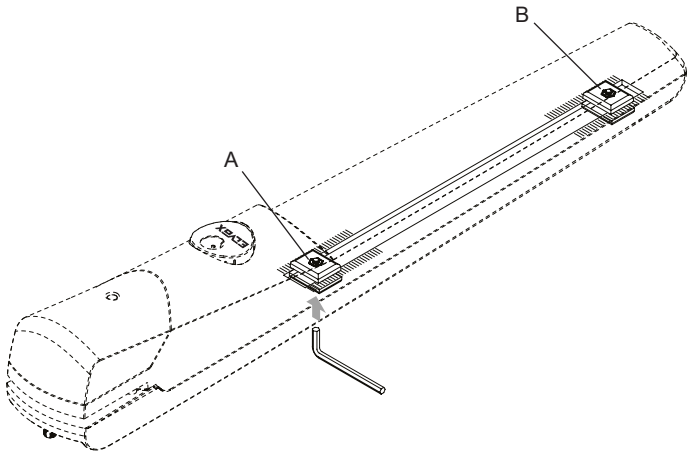

8 - Branchement électrique du motoréducteur

Le câble de connexion à la centrale de commande doit avoir une courbe suffisante pour suivre le mouvement du motoréducteur pendant les manœuvres. Dévisser le passe-câble P, enfiler le câble dans le motoréducteur puis bloquer le passe-câble.
Réaliser les branchements sur la borne en respectant les connexions indiquées ci-dessus.

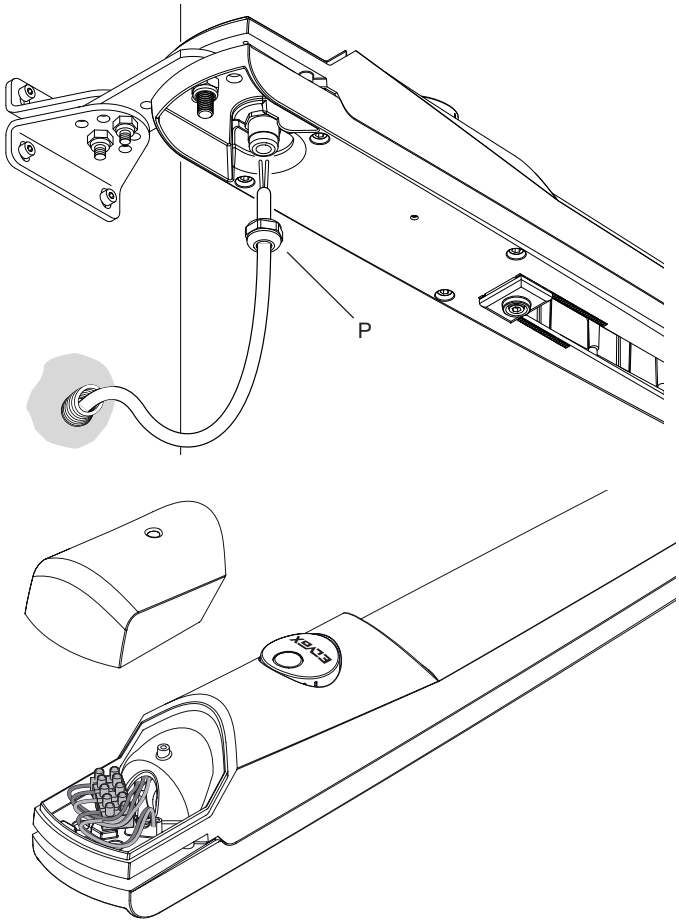

Description du branchement électrique :

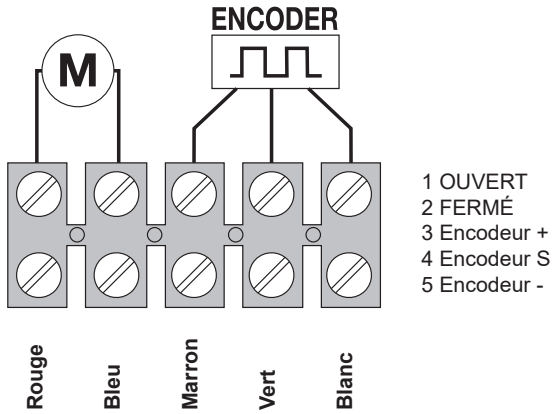

NB: le câble de raccordement à l'encodeur de l'unité de commande ne doit pas dépasser 10 m de longueur. Pour les longueurs de codeurs de câblage de plus de 10 m mais ne dépassant pas 15 m, vous devez utiliser un câble blindé.

9 - Manuel utilisateur

Déblocage manuel : tourner le couvercle de 180°, introduire la clé et la tourner de 90° dans le sens inverse des aiguilles d'une montre ; il est maintenant possible de pousser le vantail à la main ; refermer le couvercle. Pour bloquer à nouveau le vantail, réintroduire la clé et la tourner dans le sens des aiguilles d'une montre.

- Pendant les coupures de courant, la batterie tampon assure le fonctionnement de l'automatisme pour un temps limité. Si la batterie est déchargée ou manquante, débloquer le moteur à la main ; ouvrir le portail, introduire la clé de déblocage et la tourner dans le sens inverse des aiguilles d'une montre ; il est conseillé de placer le portail en position d'ouverture complète, de réarmer le déblocage en tournant la clé dans le sens des aiguilles d'une montre et de refermer le couvercle pour éviter les mouvements indésirables du portail (quand l'opérateur est débloqué, le mouvement du vantail est libre et peut causer des dommages aux personnes et aux biens). Dès que l'alimentation est rétablie, la carte électronique recharge la batterie tampon et le portail revient à son fonctionnement normal à la réception d'une commande.

ATTENTION : pour l'opération de déblocage et de réarmement, le portail doit être à l'arrêt.

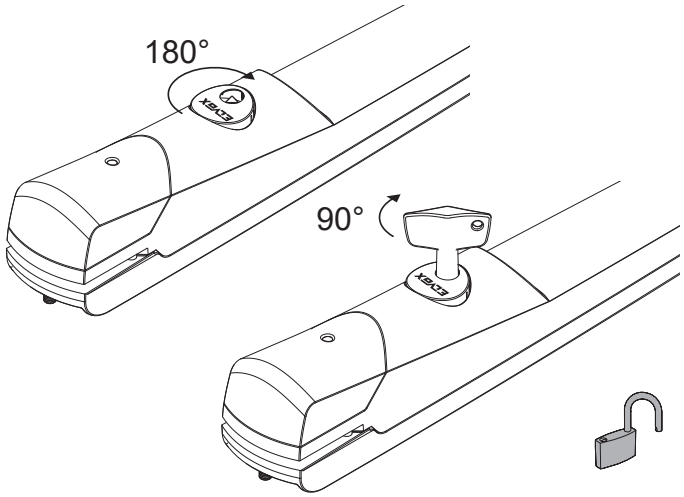

Si la fonction de fermeture automatique est activée (portail ouvert et clignotant fonctionnant 3 secondes), le portail se referme au bout du temps imparti.
Il est possible de désactiver cette fonction en appuyant sur la touche de la radiocommande avant que le portail ne soit complètement ouvert.
Si la fonction séquentielle (pas à pas) est activée, chaque fois que l'on appuie sur la touche, le portail est actionné selon le cycle ouvre-stop-ferme.

Si le portail rencontre un obstacle pendant sa fermeture et que la fermeture automatique est active, la centrale fait 2 tentatives de fermeture. Si le portail reste ouvert, enlever l'obstacle qui se trouve sur sa course ; envoyer une radiocommande ; le portail se referme complètement au ralenti.

Maintenance et prévention :

- Vérifier régulièrement les vis de fixation, l'intégrité des câbles de connexion, le fonctionnement des systèmes de sécurité (cellules photoélectriques et bords sensibles), la solidité des arrêts mécaniques et l'état des systèmes de soutien du vantail (charnières ou paliers). Il est conseillé de remplacer les batteries de la radiocommande tous les deux ans.
- Si cet automatisme est utilisé dans un milieu froid (T < 0°), appliquer un produit antigel pour tourner facilement la couverture et obtenir le déverrouillage. Si le portail est déjà bloqué par le verglas (gonds compris), chauffer les parties concernées avant d'appliquer l'antigel.

Règlement REACH (EU) n° 1907/2006 – art.33.
Le produit pourrait contenir des traces de plomb.

DÉCLARATION DE CONFORMITÉ
(Déclaration d'intégration de quasi-machines annexe IIB Directive 2006/42/CE)

N° ZDT00439.00

Je soussigné, représentant le fabricant

Elvox SpA
Via Pontarola, 14/A - 35011 Campodarsego
(PD) Italy

déclare ci-dessous que les produits :

OPÉRATEURS POUR PORTAILS BATTANTS - SÉRIE EKKO

articles **EAM7 (EKKO204D)**

sont conformes aux directives communautaires suivantes (ainsi qu'à l'ensemble de leurs modifications applicables) et qu'ils respectent les normes et les spécifications techniques ci-dessous

Directive EMC 2004/108/CE :	**EN 61000-6-1 (2007), EN 61000-6-3 (2007) + A1 (2011)**
Directive machines 2006/42/CE	**EN 60335-2-103 (2003) + A11 (2009)**
	EN 13241 (2003) + A1 (2011), EN 12453 (2000)

déclare en outre que le composant ne doit pas être mis en service avant que la machine finale à laquelle il sera intégré n'ait été déclarée conforme, si nécessaire, à la Directive 2006/42/CE.

déclare que la documentation technique correspondante a été rédigée par Elvox SpA conformément à l'annexe VIIB de la Directive 2006/42/CE dont elle respecte les dispositions essentielles suivantes : 1.1.1, 1.1.2, 1.1.3, 1.1.5, 1.1.6, 1.2.1, 1.2.2, 1.2.6, 1.3.1, 1.3.2, 1.3.3, 1.3.4, 1.3.7, 1.3.8, 1.3.9, 1.4.1, 1.4.2, 1.5.1, 1.5.2, 1.5.4, 1.5.5, 1.5.6, 1.5.7, 1.5.8, 1.5.9, 1.6.1., 1.6.2, 1.7.1, 1.7.2, 1.7.3, 1.7.4.

s'engage à présenter en réponse à toute demande motivée des autorités nationales le dossier justificatif de l'appareil.

Campodarsego, 02/05/2013

Le Président Directeur Général

Remarque : le contenu de cette déclaration correspond à la dernière révision de la déclaration officielle disponible avant l'impression de ce manuel. Ce texte a été adapté aux nécessités éditoriales. Une copie de la déclaration originale peut être demandée à Elvox SpA.

EAM7

Índice: **Página**

1 - Preinstalación....16
2 - Datos técnicos....16
3 - Medidas del actuador....16
4 - Límites de uso....17
5 - Cotas de montaje....17
6 - Fijación del motorreductor....18
7 - Desbloqueo para el movimiento manual de la cancela....18
8 - Conexión eléctrica del motorreductor....19
9 - Manual del usuario....19

1 - Preinstalación

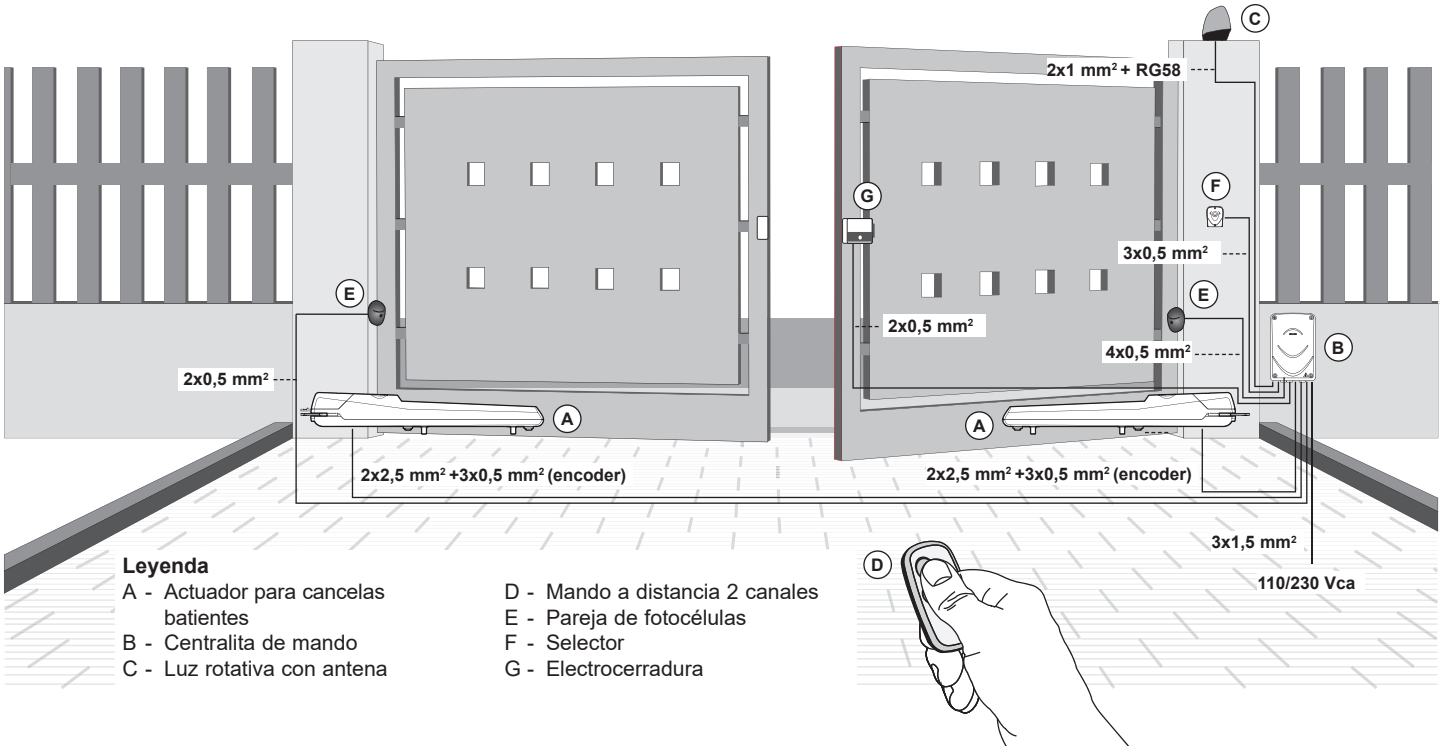

Leyenda

A - Actuador para cancelas batientes
B - Centralita de mando
C - Luz rotativa con antena
D - Mando a distancia 2 canales
E - Pareja de fotocélulas
F - Selector
G - Electrocerradura

2 - Datos técnicos

Alimentación del motor eléctrico	24 Vcc
Potencia máxima del motor eléctrico	80 W
Absorción del motor eléctrico	3,5 A
Longitud máxima de la hoja	2 metros
Peso máximo de la hoja con longitud máxima	200 kg
Apertura máxima	110°
Tiempo de apertura	Mín. 10 seg. Máx 18 seg.
Fuerza máxima	1500 N
Tipo de utilización	Residencial
Frecuencia de utilización	50%
Grado de protección	IP44
Temperatura de funcionamiento	-20° C / +55° C
Carrera útil	300 mm
Nivel de ruido	< 70 dB
Medidas del actuador	715x105x89 mm
Peso del actuador	4,2 kg

3 - Medidas del actuador

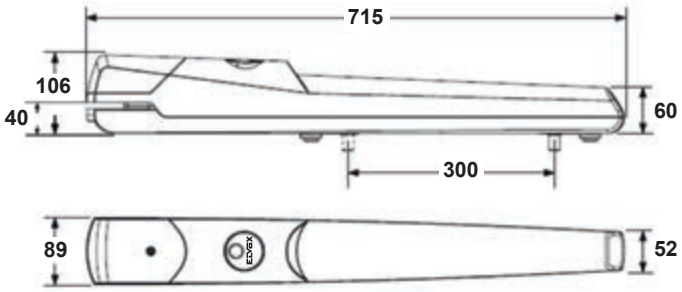

4 - Límites de uso

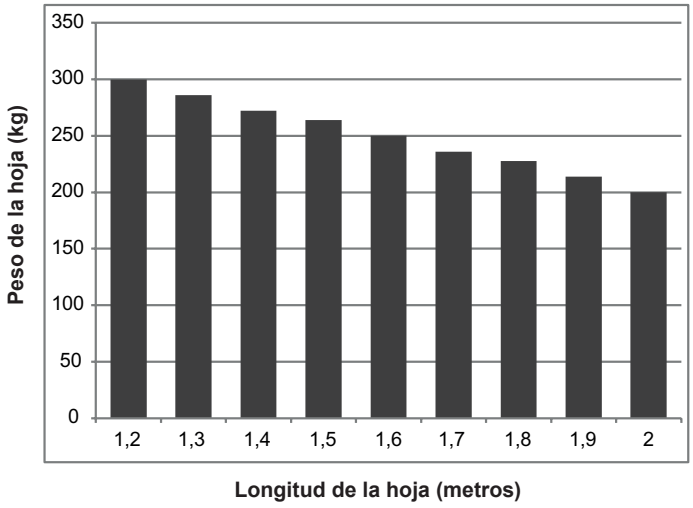

Antes de montar el automatismo, compruebe:
- que las bisagras sean fuertes, estén en buen estado y que no se produzcan fricciones.
- que la medida Y no sea superior al valor indicado en la tabla de cotas de montaje. En este caso es necesario actuar en el pilar para alcanzar dicha medida.
- que la longitud de los cables de alimentación del motorreductor no sea superior a 15 metros.
- que los topes mecánicos de cierre estén colocados y correctamente sujetos.

5 - Cotas de montaje

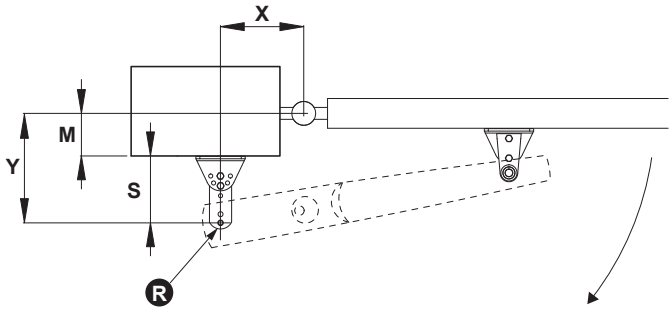

Apertura máxima	Cota Y (mm)	Cota X (mm)
90°	120	150
90°	130	140
90°	140	140
90°	150	130
100°	120	140
100°	130	130
100°	140	120
110°	110	130

IMPORTANTE: Los valores de las cotas X e Y deben ser los más similares posible (diferencia máxima 30 mm).

Inclinación soporte	Posición soporte	Posición del fulcro de rotación (R)	Distancia del lado de la columna al fulcro de rotación (S) en mm
0 - 1	A - B	F	140
0 - 1	A - B	E	122
0 - 1	B - C	F	120
0 - 1	B - C	E	102
0 - 1	C - D	F	100
0 - 1	C - D	E	82
0 - 2	A - B	F	122
0 - 2	A - B	E	107
0 - 2	B - C	F	105
0 - 2	B - C	E	90
0 - 2	C - D	F	88
0 - 2	C - D	E	73
0 - 3	A - B	F	76
0 - 3	A - B	E	69
0 - 3	B - C	F	68
0 - 3	B - C	E	60
0 - 3	C - D	F	59
0 - 3	C - D	E	51

Medidas y posiciones del soporte en la columna:

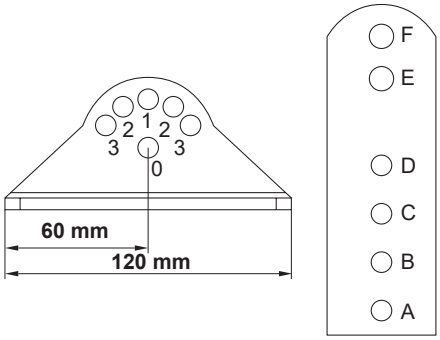

Ángulo:

Posición 0-1 **Posición 0-2** **Posición 0-3**

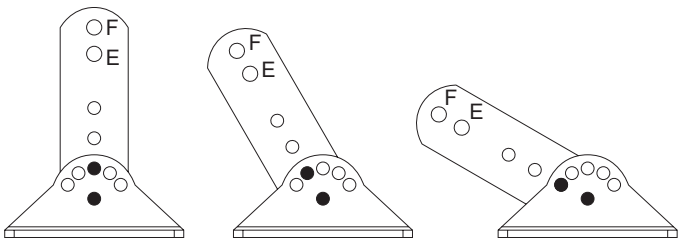

Distancias:

Posición A-B **Posición B-C** **Posición C-D**

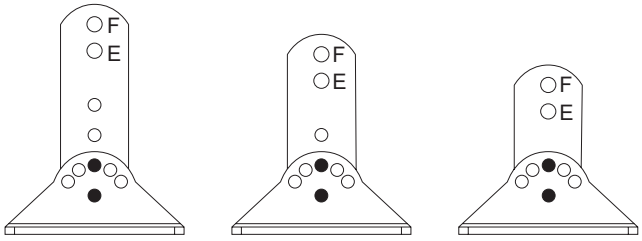

6 - Fijación del motorreductor

Montaje del soporte en el pilar:

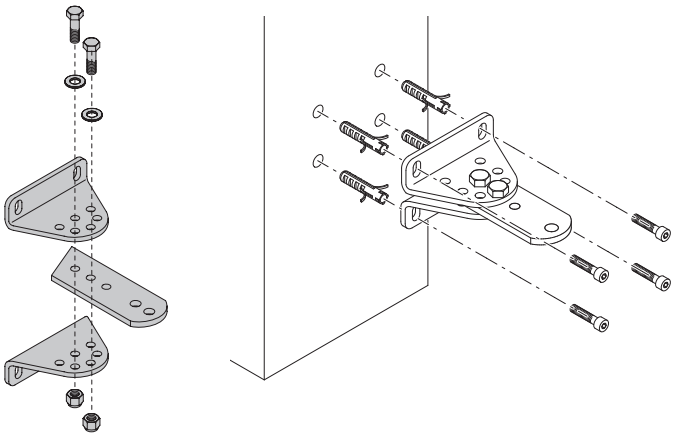

Fijación del motorreductor al soporte en el pilar:
- Suelte el tornillo F y retire la tapa C.
- Coloque la arandela R en el soporte.
- Introduzca el motorreductor.
- Bloquee el motorreductor con el tornillo V y la tuerca (no apriete demasiado la tuerca y compruebe la rotación del motorreductor que no tiene que presentar fricciones).

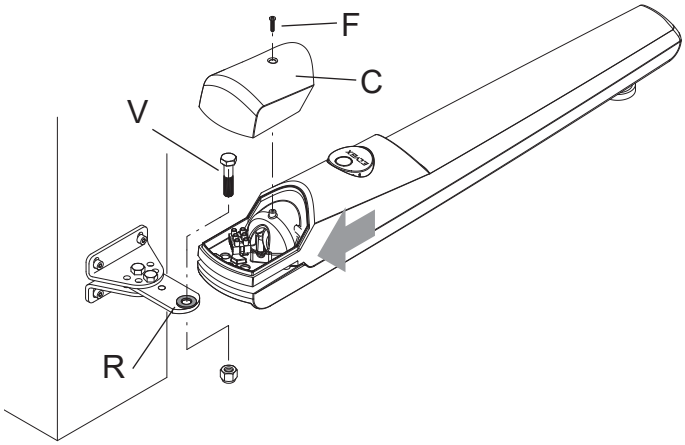

Fijación del soporte de arrastre de la hoja:
- Monte el soporte como se indica.
- Coloque el soporte de arrastre de la hoja en el perno del motorreductor, fijándolo con el tornillo V, interponiendo las arandelas R1 y R2 como se indica en la figura 15. La arandela R1 lisa debe colocarse sobre la arandela R2 moleteada. Se recomienda engrasar el perno antes de introducirlo en el soporte de arrastre.

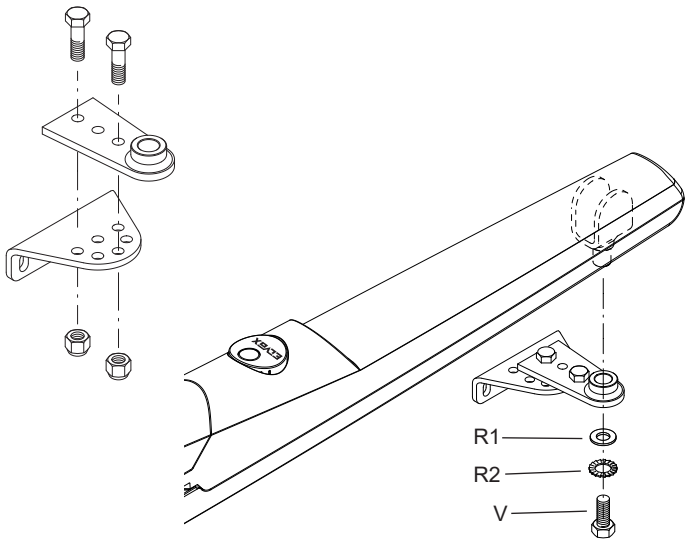

Lleve la hoja a la posición de cierre completo, compruebe con un nivel que el motorreductor esté perfectamente nivelado y marque los dos puntos para taladrar la hoja.

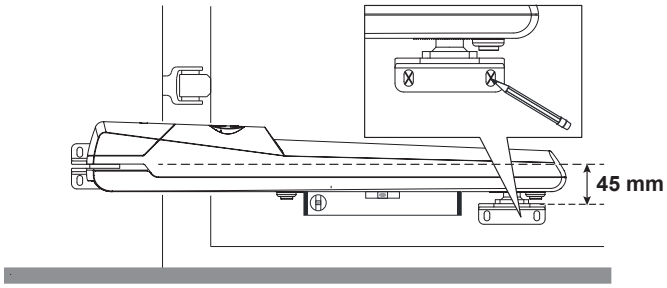

El sistema de fijación debe elegirse según el material de la hoja.

7 - Desbloqueo para el movimiento manual de la cancela

Desbloquee el motorreductor girando la tapa circular 180°, luego introduzca la llave de desbloqueo y gírela 90°.

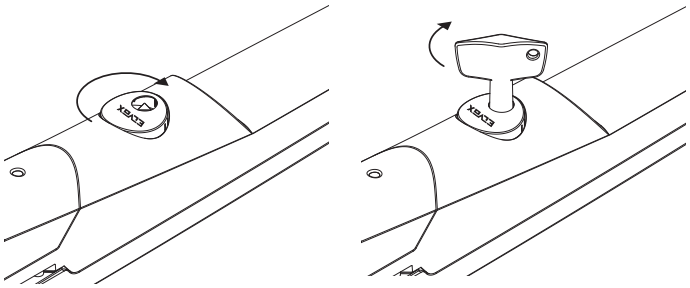

Ahora el motorreductor está desbloqueado y es posible abrir y cerrar manualmente la hoja. Compruebe con algunas maniobras completas que la horquilla se deslice correctamente por toda la carrera.

Regulación del tope mecánico:
en el fondo del motorreductor hay dos topes mecánicos, uno para la parada de la hoja en apertura y el otro para el cierre. Con la hoja desbloqueada, lleve la misma a la posición de apertura deseada, suelte el tope mecánico A y apóyelo en el perno.
Lleve la hoja a la posición de cierre, suelte el tope mecánico B y apóyelo en el perno.
Compruebe con algunas maniobras manuales de apertura y cierre que el punto de parada de la hoja es correcto.

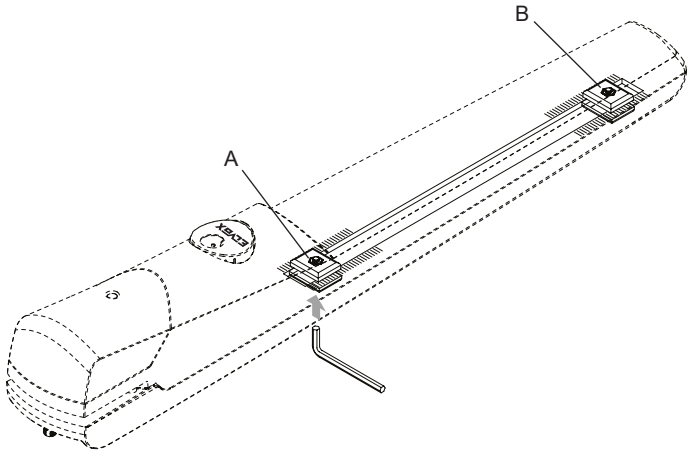

8 - Conexión eléctrica del motorreductor

El cable de conexión a la central de mando debe tener una curvatura suficiente para seguir el movimiento del motorreductor durante las maniobras. Suelte el pasacables P, introduzca el cable a través del motorreductor y luego sujete el pasacables.
Realice las conexiones en el borne como se indica, respetando las conexiones indicadas.

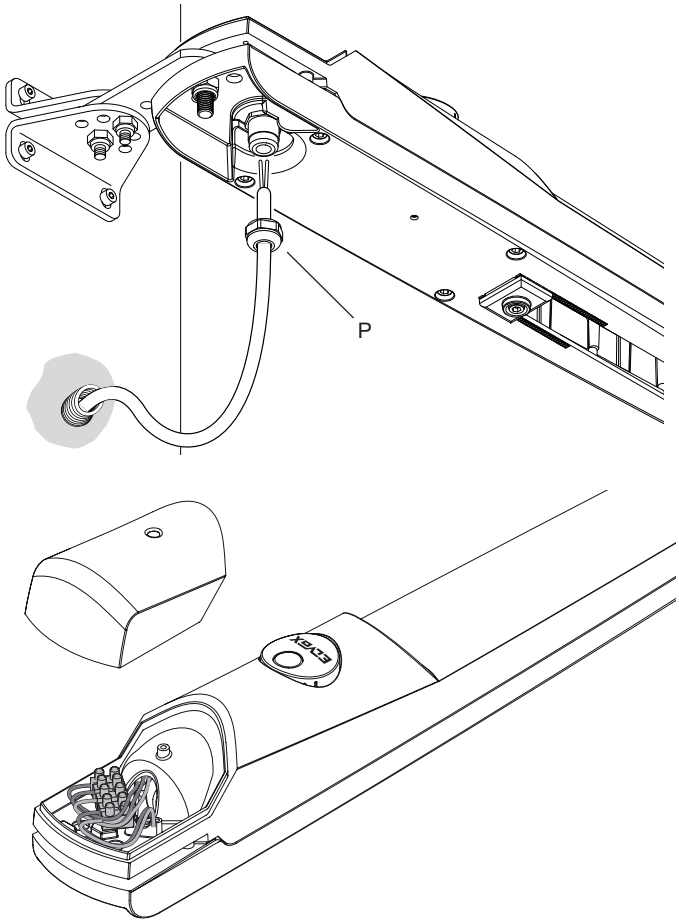

Descripción de la conexión eléctrica:

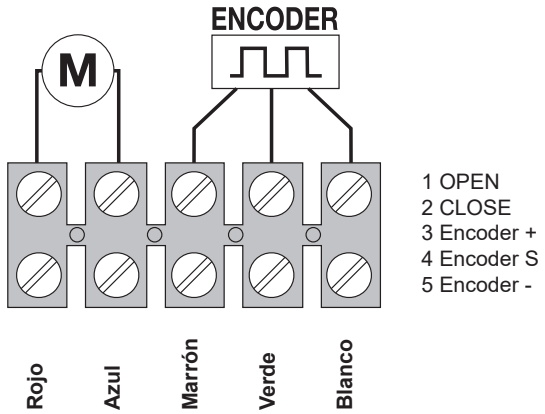

Nota: el cable que conecta el codificador a la unidad de control no debe superar los 10 m de longitud. Para longitudes de codificadores de cableado que superen los 10 m pero no superior a 15 m se debe utilizar un cable blindado.

9 - Manual del usuario

Desbloqueo manual: gire la tapa 180°, introduzca la llave y gire 90° en sentido contrario a las agujas del reloj; si la hoja se puede empujar manualmente, vuelva a cerrar la tapa. Para volver a bloquear la hoja, introduzca y gire la llave en el sentido de las agujas del reloj.

- En caso de interrupción del suministro eléctrico, la batería tampón garantiza el funcionamiento de la automatización durante un tiempo limitado. Si la batería está agotada, o no está, desbloquee manualmente el actuador: abra la tapa, introduzca la llave de desbloqueo y gírela en sentido contrario a las agujas del reloj; se recomienda llevar la cancela a la posición de apertura completa, rearmar el desbloqueo girando la llave en el sentido de las agujas del reloj y cerrar la tapa, para evitar movimientos indeseados de la cancela (con el actuador desbloqueado, el movimiento de la hoja es libre y podría causar daños a cosas o personas). Una vez restablecido el suministro eléctrico, la tarjeta electrónica se encarga de recargar la batería tampón y la cancela vuelve a funcionar normalmente, después de un impulso de mando.

ATENCIÓN: Realice la operación de desbloqueo y rearme con la cancela parada.

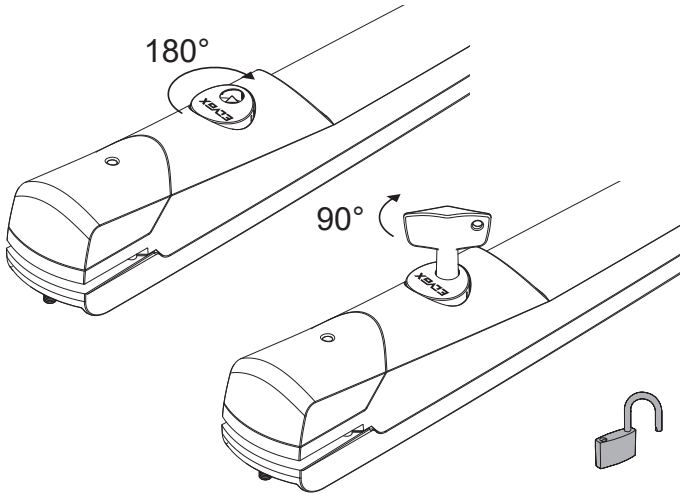

Si está activada la función de cierre automático (cancela abierta y luz de destellos encendida durante 3 segundos), una vez transcurrido el tiempo definido, la cancela vuelve a cerrarse.
Es posible desactivar esta función pulsando el botón del mando a distancia antes de que la cancela finalice la apertura.
Si está activada la función secuencial (paso-paso), cada vez que se pulsa el botón la cancela se mueve ejecutando el ciclo abrir-parar-cerrar.

Si la cancela encuentra un obstáculo mientras se está cerrando y está activado el cierre automático, la central realiza 2 intentos de cierre y después la cancela permanece abierta; en este caso es necesario retirar el obstáculo de la carrera y enviar un comando con el mando a distancia, así la cancela se cierra totalmente a velocidad ralentizada.

Mantenimiento y prevención:

- Compruebe periódicamente los tornillos de fijación, el estado de los cables de conexión, el correcto funcionamiento de los sistemas de seguridad (fotocélulas y bordes sensibles), la solidez de los topes mecánicos y la resistencia de los sistemas de soporte de la hoja (goznes o rodamientos). Se recomienda cambiar las baterías del mando a distancia cada 2 años.
- Si se utiliza la automatización en un ambiente frío (T < 0°), para girar fácilmente la carcasa y activar el desbloqueo, es recomendable aplicar un producto anticongelante. Si la cancela está bloqueada por el hielo (goznes incluidos), hay que calentar las partes afectadas antes de aplicar el anticongelante.

Reglamento REACH (UE) n. 1907/2006 – art.33.

El producto puede contener trazas de plomo.

DECLARACIÓN CE DE CONFORMIDAD
(Declaración de incorporación de cuasi máquinas, anexo IIB Directiva 2006/42/CE)

N. ZDT00439.00

El abajo firmante, representante del siguiente fabricante

Elvox SpA
Via Pontarola, 14/A - 35011 Campodarsego
(PD) Italia

declara que los productos

ACTUADORES PARA CANCELAS DE HOJAS BATIENTES - SERIE EKKO

Artículos **EAM7 (EKKO204D)**

son conformes a lo que establecen las siguientes directivas comunitarias (incluidas todas las modificaciones aplicables) y que se han aplicado todas las siguientes normas y/o especificaciones técnicas

Directiva sobre compatibilidad electromagnética 2004/108/CE:	**EN 61000-6-1 (2007), EN 61000-6-3 (2007) + A1 (2011)**
Directiva sobre máquinas 2006/42/CE	**EN 60335-2-103 (2003) + A11 (2009)**
	EN 13241 (2003) + A1 (2011), EN 12453 (2000)

Además, declara que el producto no deberá ser puesto en servicio mientras la máquina final en la cual vaya a ser incorporada no haya sido declarada conforme, si procede, a lo dispuesto en la Directiva 2006/42/CE.

Declara que la documentación técnica pertinente ha sido elaborada por Elvox SpA de conformidad con el anexo VIIB de la Directiva 2006/42/CE y que se han cumplido los siguientes requisitos esenciales: 1.1.1, 1.1.2, 1.1.3, 1.1.5, 1.1.6, 1.2.1, 1.2.2, 1.2.6, 1.3.1, 1.3.2, 1.3.3, 1.3.4, 1.3.7, 1.3.8, 1.3.9, 1.4.1, 1.4.2, 1.5.1, 1.5.2, 1.5.4, 1.5.5, 1.5.6, 1.5.7, 1.5.8, 1.5.9, 1.6.1., 1.6.2, 1.7.1, 1.7.2, 1.7.3, 1.7.4.

Se compromete a transmitir, en respuesta a un requerimiento debidamente motivado de las autoridades nacionales, toda la información pertinente relativa al producto.

Campodarsego, 02/05/2013

El Consejero delegado

Nota: el contenido de esta declaración corresponde a lo declarado en la última revisión de la declaración oficial disponible antes de imprimir este manual. El presente texto ha sido adaptado por razones editoriales. Se puede solicitar a Elvox SpA la copia de la declaración original.

EAM7

Inhalt: **Seite**

1 - Anlagenauslegung....21
2 - Technische Daten....21
3 - Außenmaße des Antriebs....21
4 - Einsatzgrenzen....22
5 - Einbaumaße....22
6 - Befestigung des Getriebemotors....23
7 - Entriegelung für die manuelle Torbewegung....23
8 - Elektrischer Anschluss des Getriebemotors....24
9 - Bedienungsanleitung....24

1 - Anlagenauslegung

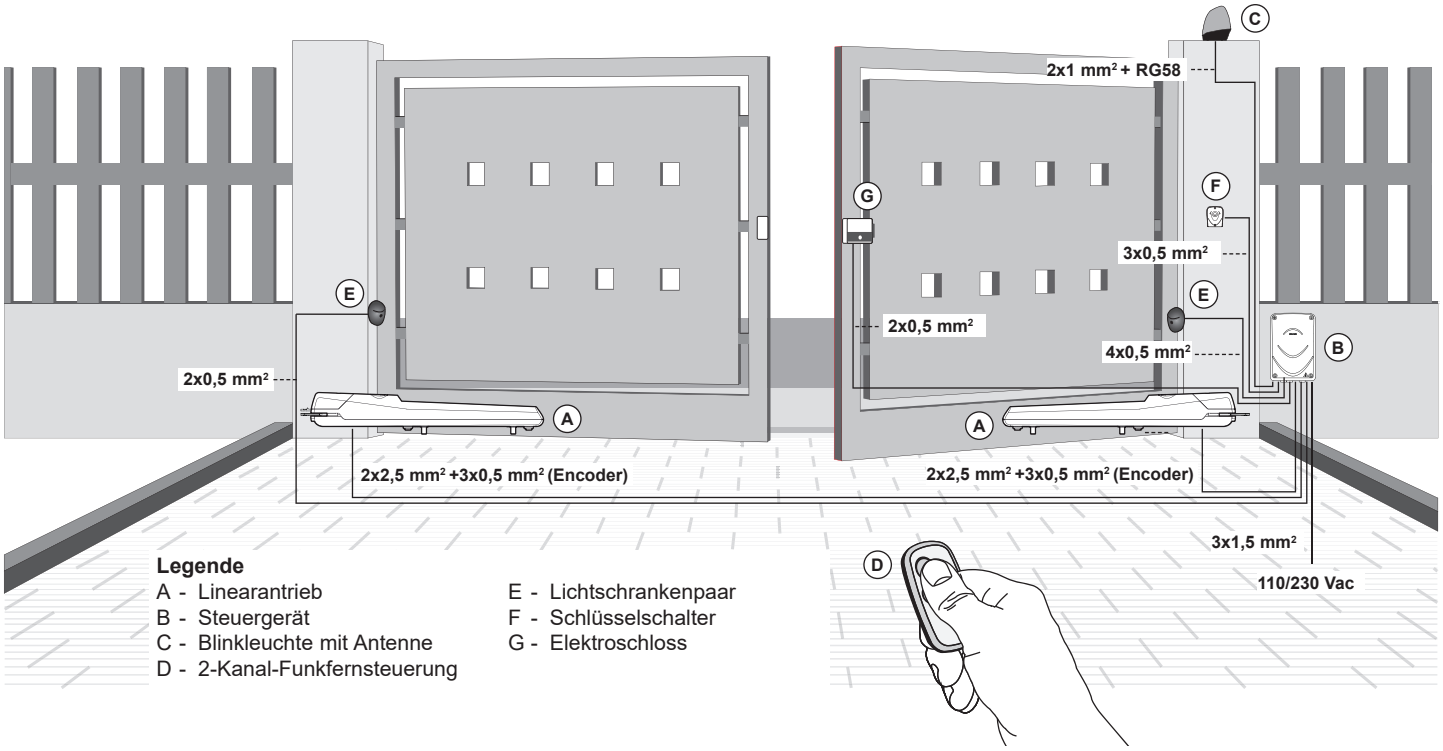

2 - Technische Daten

Versorgungsspannung Elektromotor	24 VDC
Höchstleistung Elektromotor	80 W
Stromaufnahme Elektromotor	3,5 A
Max. Flügelbreite	2 Meter
Max. Flügelgewicht bei max. Flügelbreite	200 kg
Max. Öffnungswinkel	110°
Öffnungszeit	Min. 10 Sek. Max. 18 Sek.
Max. Schubkraft	1500 N
Einsatzbereich	Privathaushalte
Betätigungsfrequenz	50%
Schutzart	IP44
Betriebstemperatur	-20° C / +55° C
Nutzhub	300 mm
Geräuschpegel	< 70 dB
Abmessungen Antrieb	715x105x89 mm
Antriebsgewicht	4,2 kg

3 - Außenmaße des Antriebs

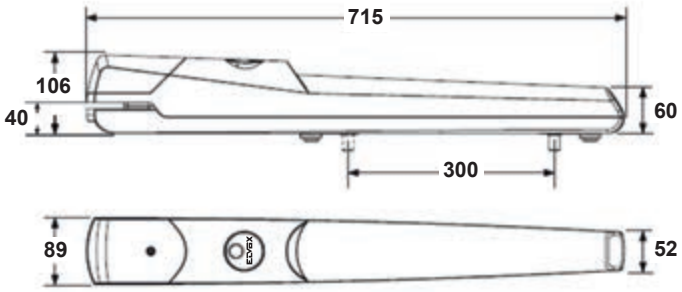

4 - Einsatzgrenzen

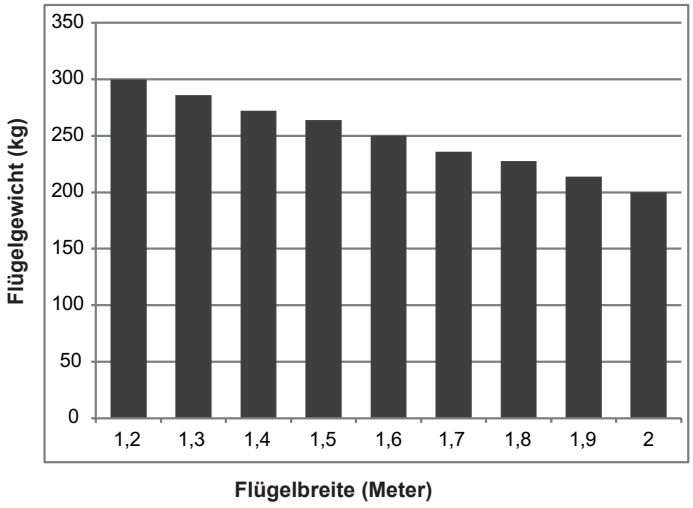

Vor Installation des Antriebs fallen folgende Kontrollen an:
- die Scharniere müssen robust und funktionstüchtig, darüber hinaus darf keine übermäßige Reibung vorliegen.
- das Maß Y darf den in der Tabelle mit Installationsmaßen angegebenen Wert nicht übersteigen. Ggf. am Pfeiler eingreifen, um dieses Maß zu erzielen.
- die Versorgungskabel des Getriebemotors darf nicht länger sein als 15 Meter.
- die mechanischen Endanschläge in Schließposition müssen installiert und einwandfrei befestigt sein.

5 - Installationsmaße

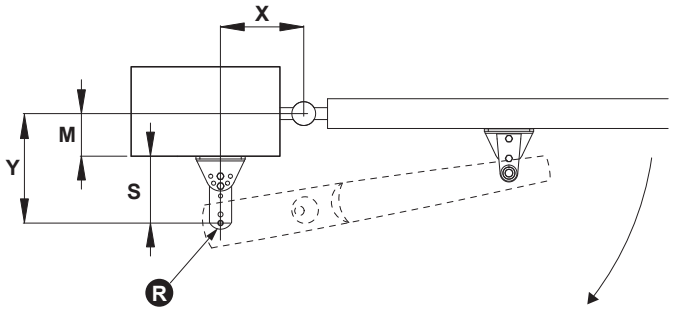

Max. Öffnungswinkel	Maß Y (mm)	Maß X (mm)
90 °	120	150
90 °	130	140
90 °	140	140
90 °	150	130
100 °	120	140
100 °	130	130
100 °	140	120
110 °	110	130

WICHTIG: Die Werte der Maße X und Y müssen so ähnlich wie möglich sein (max. Differenz 30 mm).

Neigung der Halterung	Position der Halterung	Position des Drehpunkts (R)	Abstand von Pfostenseite bis zum Drehpunkt (S), ausgedrückt in mm
0 - 1	A - B	F	140
0 - 1	A - B	E	122
0 - 1	B - C	F	120
0 - 1	B - C	E	102
0 - 1	C - D	F	100
0 - 1	C - D	E	82
0 - 2	A - B	F	122
0 - 2	A - B	E	107
0 - 2	B - C	F	105
0 - 2	B - C	E	90
0 - 2	C - D	F	88
0 - 2	C - D	E	73
0 - 3	A - B	F	76
0 - 3	A - B	E	69
0 - 3	B - C	F	68
0 - 3	B - C	E	60
0 - 3	C - D	F	59
0 - 3	C - D	E	51

Maße und Positionen der Säulenhalterung:

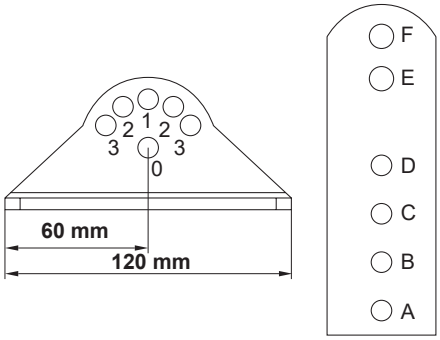

Ecken:

Position 0-1 **Position 0-2** **Position 0-3**

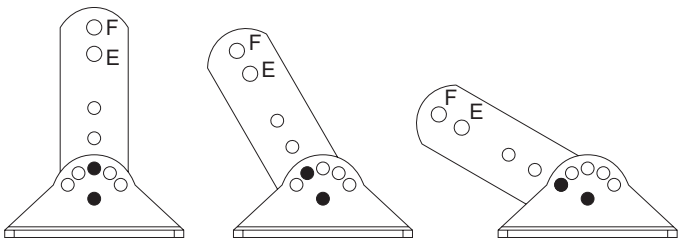

Entfernungen:

Position A-B **Position B-C** **Position C-D**

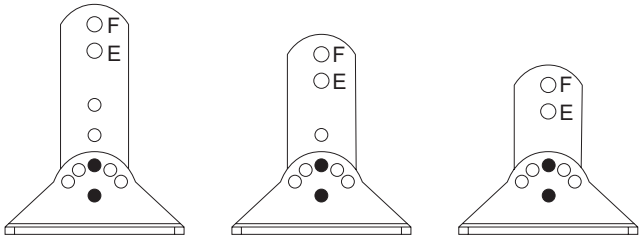

6 - Befestigung des Getriebemotors

Montage der Pfostenhalterung:

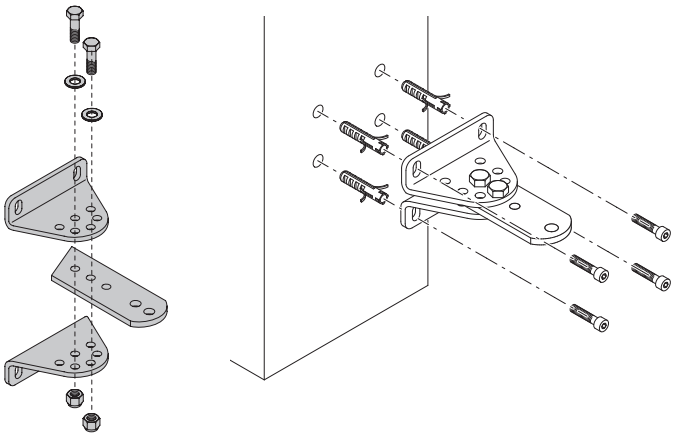

Befestigung des Getriebemotors an der Pfostenhalterung:
- Die Schraube F lösen, dann das Gehäuse C entfernen.
- Die Unterlegscheibe auf die Halterung legen .
- Den Getriebemotor einsetzen.
- Den Getriebemotor mit der Schraube V und der Mutter fixieren (die Mutter nicht zu fest anziehen, beim Drehen des Getriebmotors darf es zu keinen Reibungen kommen).

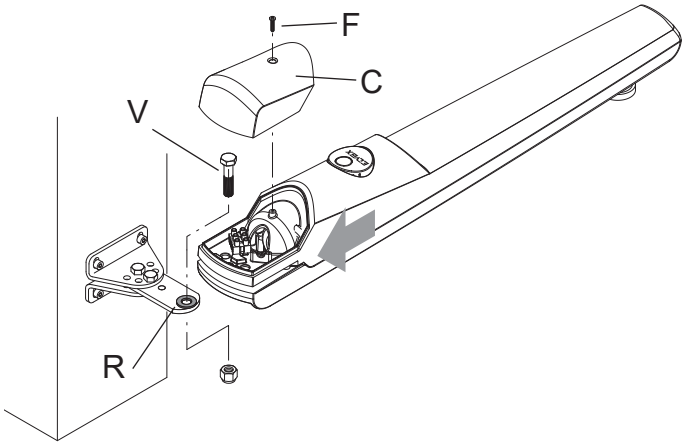

Befestigung des Torflügel-Mitnehmerarms:
- Die Halterung wie abgebildet zusammenbauen.
- Den Mitnehmerarm des Torflügels am Zapfen des Getriebemotors anbringen und mit der Schraube V fixieren, dabei die Unterlegscheiben R1 und R2 einsetzen wie auf Abbildung 15 dargestellt. Die glatte Unterlegscheibe R1 wird auf die Rändelscheibe R2 gelegt. Es wird empfohlen, den Zapfen einzufetten, bevor er in den Mitnehmerarm gesteckt wird.

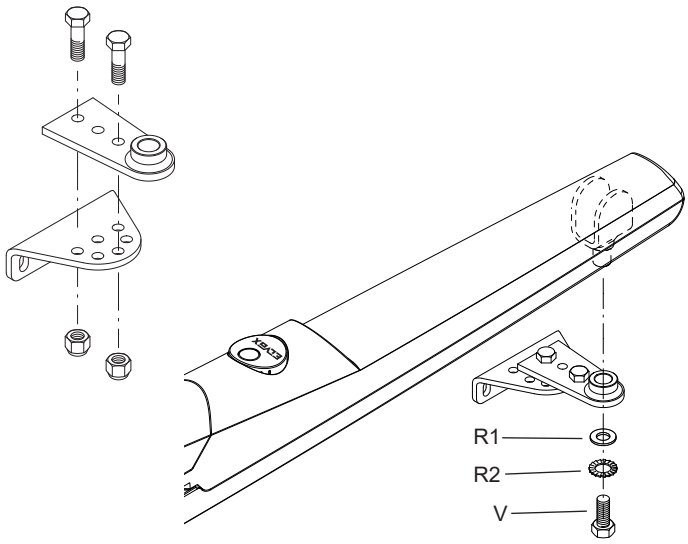

Den Torflügel in Schließstellung bringen, mit einer Wasserwaage prüfen, ob der Getriebemotor perfekt waagerecht sitzt, dann die zwei Punkte für die Bohrung des Torflügels markieren.

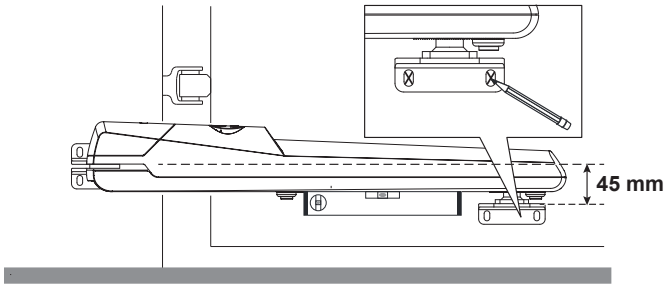

Die Wahl des Befestigungssystems hängt vom Material ab, aus dem der Torflügel besteht.

7 - Entriegelung für die manuelle Torbewegung

Zum Entriegeln des Getriebemotors die runde Abdeckung um 180° drehen, dann den Entriegelungsschlüssel einstecken und um 90° drehen.

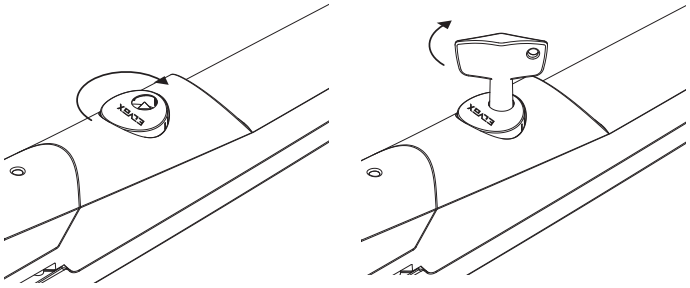

Nun ist der Getriebemotor entriegelt und der Torflügel kann von Hand geöffnet oder geschlossen werden. Tor ein paar Mal vollständig öffnen und schließen, um zu prüfen, ob die Gabel über den gesamten Laufweg korrekt gleitet.

Einstellung des mechanischen Endanschlags:
Am Getriebemotor befinden sich zwei mechanische Arretierungen, eine zum Anhalten des Torflügels in geöffneter Stellung, die andere zum Anhalten des Torflügels in geschlossener Stellung. Den Torflügel entriegeln und in die gewünschte Öffnungsstellung bringen, den mechanischen Endanschlag A lösen und am Zapfen anlegen.
Den Torflügel in Schließstellung bringen, den mechanischen Endanschlag B lösen und am Zapfen anlegen.
Mit ein paar manuellen Öffnungs- und Schließvorgängen kontrollieren, ob der Torflügel an der korrekten Endlage stehen bleibt.

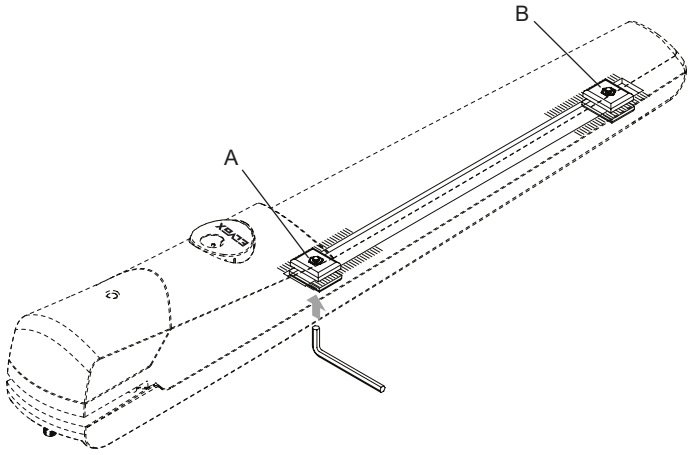

8 - Elektrischer Anschluss des Getriebemotors

Das Verbindungskabel zum Steuergerät muss die Bewegung des Getriebemotors während den Öffnungs- und Schließvorgängen zulassen. Die Kabeldurchführung P aufschrauben, das Kabel über den Getriebemotor einziehen und Kabeldurchführung wieder zuschrauben.
Die Anschlüsse an der Klemme wie abgebildet vornehmen, dabei die vorgegebenen Verbindungen einhalten.

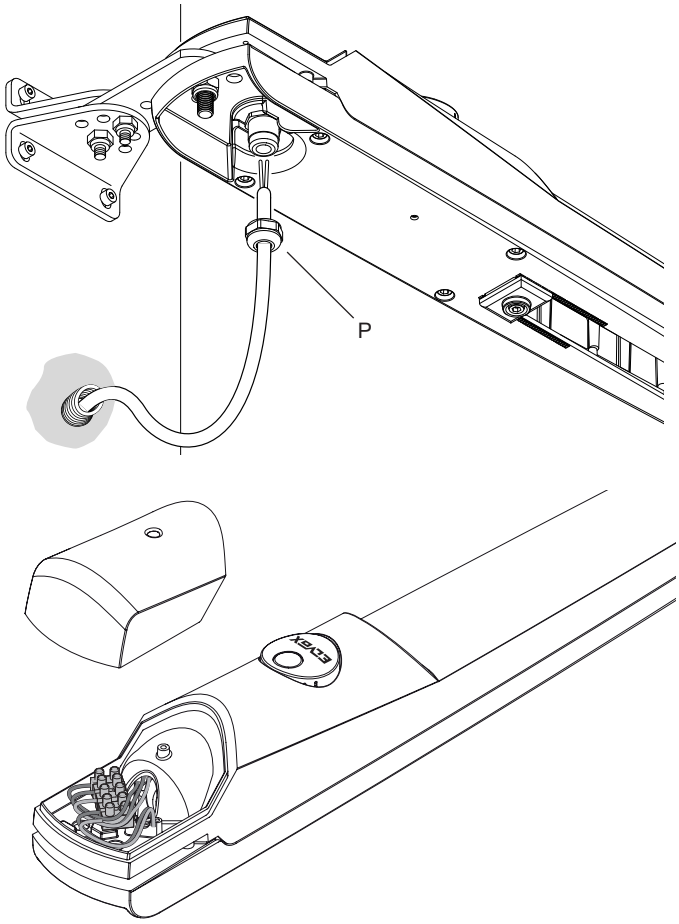

Beschreibung des elektrischen Anschlusses:

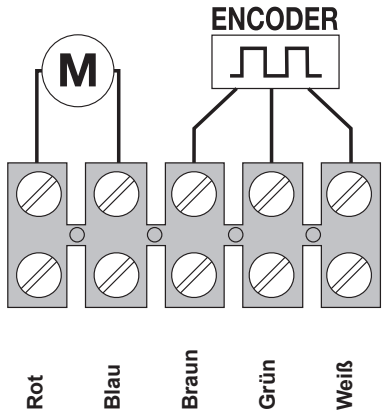

1 OPEN
2 CLOSE
3 Encoder +
4 Encoder S
5 Encoder -

NB: das Verbindungskabel zwischen Geber der Steuereinheit darf nicht 10 m in der Länge überschreiten. Für Längen von Kabelgebern von mehr als 10 m, jedoch nicht mehr als 15 m müssen Sie ein abgeschirmtes Kabel zu verwenden.

9 - Bedienungsanleitung

Manuelle Entriegelung: Die Abdeckung um 180° drehen, den Schlüssel einstecken und um 90° gegen den Uhrzeigersinn drehen. Der Torflügel kann von Hand geschoben werden. Abdeckung wieder schließen. Zum Verriegeln des Torflügels Schlüssel wieder einstecken und im Uhrzeigersinn drehen.

- Bei Stromausfall gewährleistet die Pufferbatterie den Betrieb des Torantriebs für eine begrenzte Zeit. Sollte die Batterie entladen oder nicht eingelegt sein, den Motor von Hand entriegeln, die Klappe öffnen, den Entriegelungsschlüssel einstecken und gegen den Uhrzeigersinn drehen. Es wird empfohlen, das Tor ganz zu öffnen, die Entriegelung durch Drehen des Schlüssels im Uhrzeigersinn wieder aktivieren und die Abdeckung schließen, so dass unerwünschte Torbewegungen vermieden werden (bei entriegeltem Antrieb kann sich der Torflügel frei bewegen und dabei möglicherweise Sach- oder Personenschäden verursachen). Die elektronische Steuerplatine lädt die Pufferbatterie bei Rückkehr der Stromversorgung auf und nach einem Steuerimpuls nimmt das Tor wieder seinen normalen Betrieb auf.

ACHTUNG: Die Entriegelung und Wiedereinschaltung nur bei stehendem Tor durchführen.

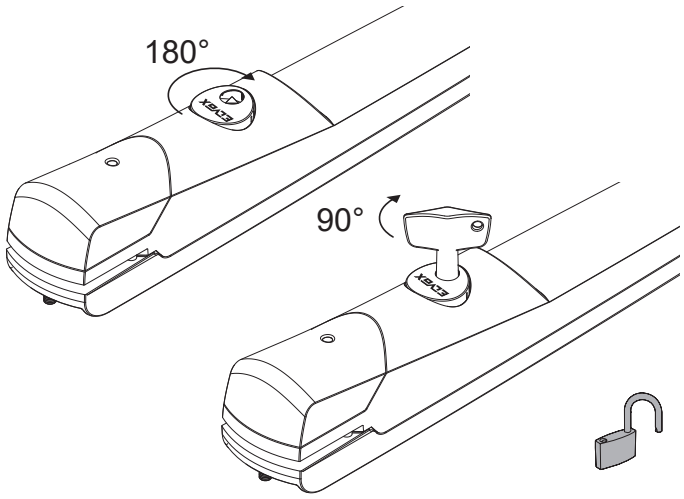

Bei Aktivierung der Funktion automatisches Schließen (Tor geöffnet und Blinkleuchte 3 Sekunden lang erleuchtet) schließt das Tor nach Ablauf der eingestellten Zeit.
Diese Funktion kann durch Drücken der Taste auf der Funkfernsteuerung vor vollständigem Öffnen des Tors deaktiviert werden.
Bei Aktivierung der sequentiellen Funktion (Schrittbetrieb) bewegt sich das Tor bei jedem Tastendruck mit dem Ablauf Öffnen-Stopp-Schließen.

Falls das Tor während der Schließbewegung bei aktivierter Funktion automatisches Schließen auf ein Hindernis stoßen sollte, führt das Steuergerät 2 Schließversuche aus, wonach das Tor geöffnet bleibt. Nach Entfernen des Hindernisses muss mit der Funkfernsteuerung ein Steuerbefehl ausgelöst werden, daraufhin schließt sich das Tor mit reduzierter Geschwindigkeit.

Wartung und Vorbeugung:

- Regelmäßig die Befestigungsschrauben, den Zustand der Anschlusskabel, die perfekte Funktion der Sicherheitssysteme (Lichtschranken und Kontaktleisten), die Robustheit der mechanischen Anschläge und den festen Sitz der Torflügel-Stützsysteme (Scharniere oder Lager) überprüfen. Die Batterien der Funkfernsteuerung sollten alle 2 Jahre ausgewechselt werden.
- Bei Einsatz des Antriebs unter kalten Witterungsbedingungen (T < 0°) wird zum leichteren Drehen der Abdeckung und Betätigen der Entriegelung die Anwendung eines Frostschutzmittels empfohlen. Sollte das Tor (einschließlich Scharniere) bereits vereist sein, die betroffenen Teile vor Anwendung des Frostschutzmittels erwärmen.

REACH-Verordnung (EG) Nr. 1907/2006 – Art.33.
Das Erzeugnis kann Spuren von Blei enthalten.

EG-KONFORMITÄTSERKLÄRUNG
(Einbauerklärung unvollständiger Maschinen nach Anhang IIB der Richtlinie 2006/42/EG)

Nr.: ZDT00439.00

Der Unterzeichnende, als Vertreter des Herstellers

Elvox SpA
Via Pontarola, 14/A - 35011 Campodarsego
(PD) Italien

erklärt hiermit, dass die Produkte

FLÜGELTORANTRIEBE - SERIE EKKO

Artikel **EAM7 (EKKO204D)**

den Bestimmungen der folgenden Gemeinschaftsrichtlinie(n) (einschließlich aller anwendbaren Veränderungen) entsprechen und dass alle folgenden Bezugsnormen und/oder technischen Spezifikationen angewandt wurden

EMV-Richtlinie 2004/108/EG:	**EN 61000-6-1 (2007), EN 61000-6-3 (2007) + A1 (2011)**
Maschinenrichtlinie 2006/42/EG	**EN 60335-2-103 (2003) + A11 (2009)**
	EN 13241 (2003) + A1 (2011), EN 12453 (2000)

Er erklärt weiterhin, dass das Produkt erst dann in Betrieb genommen werden darf, wenn festgestellt wurde, dass die Endmaschine, in die die unvollständige Maschine eingebaut werden soll, den Bestimmungen der Richtlinie 2006/42/EG entspricht.

Er erklärt, dass die zur Maschine gehörende technische Dokumentation von Elvox SpA entsprechend Anhang VII Teil B Richtlinie 2006/42/EG erstellt wurde und folgenden grundlegenden Sicherheitsanforderungen entspricht: 1.1.1, 1.1.2, 1.1.3, 1.1.5, 1.1.6, 1.2.1, 1.2.2, 1.2.6, 1.3.1, 1.3.2, 1.3.3, 1.3.4, 1.3.7, 1.3.8, 1.3.9, 1.4.1, 1.4.2, 1.5.1, 1.5.2, 1.5.4, 1.5.5, 1.5.6, 1.5.7, 1.5.8, 1.5.9, 1.6.1., 1.6.2, 1.7.1, 1.7.2, 1.7.3, 1.7.4.

Er verpflichtet sich, auf begründetes Verlangen einzelstaatlicher Stellen die gesamten zur Maschine gehörenden Begleitunterlagen des Produkts zu übermitteln.

Campodarsego, den 02.05.2013

Der Geschäftsführer

Hinweis: Der Inhalt dieser Erklärung entspricht der Aussage der letzten Überarbeitung der offiziellen Erklärung, die vor dem Druck dieses Handbuchs verfügbar war. Vorliegender Text wurde aus publizistischen Gründen angepasst. Eine Kopie der Originalausführung der Erklärung kann bei Elvox SpA angefordert werden

EAM7

Περιεχόμενα: **Σελίδα**

1 - Προδιαμόρφωση εγκατάστασης....26
2 - Τεχνικά χαρακτηριστικά....26
3 - Διαστάσεις και μέγεθος....26
4 - Όρια χρήσης....27
5 - Διαστάσεις εγκατάστασης....27
6 - Στερέωση κινητήρα με μειωτήρα....28
7 - Απασφάλιση για χειροκίνητη κίνηση της καγκελόπορτας....28
8 - Ηλεκτρική σύνδεση του κινητήρα με μειωτήρα....29
9 - Χειροκίνητη λειτουργία....29

1 - Προδιαμόρφωση εγκατάστασης

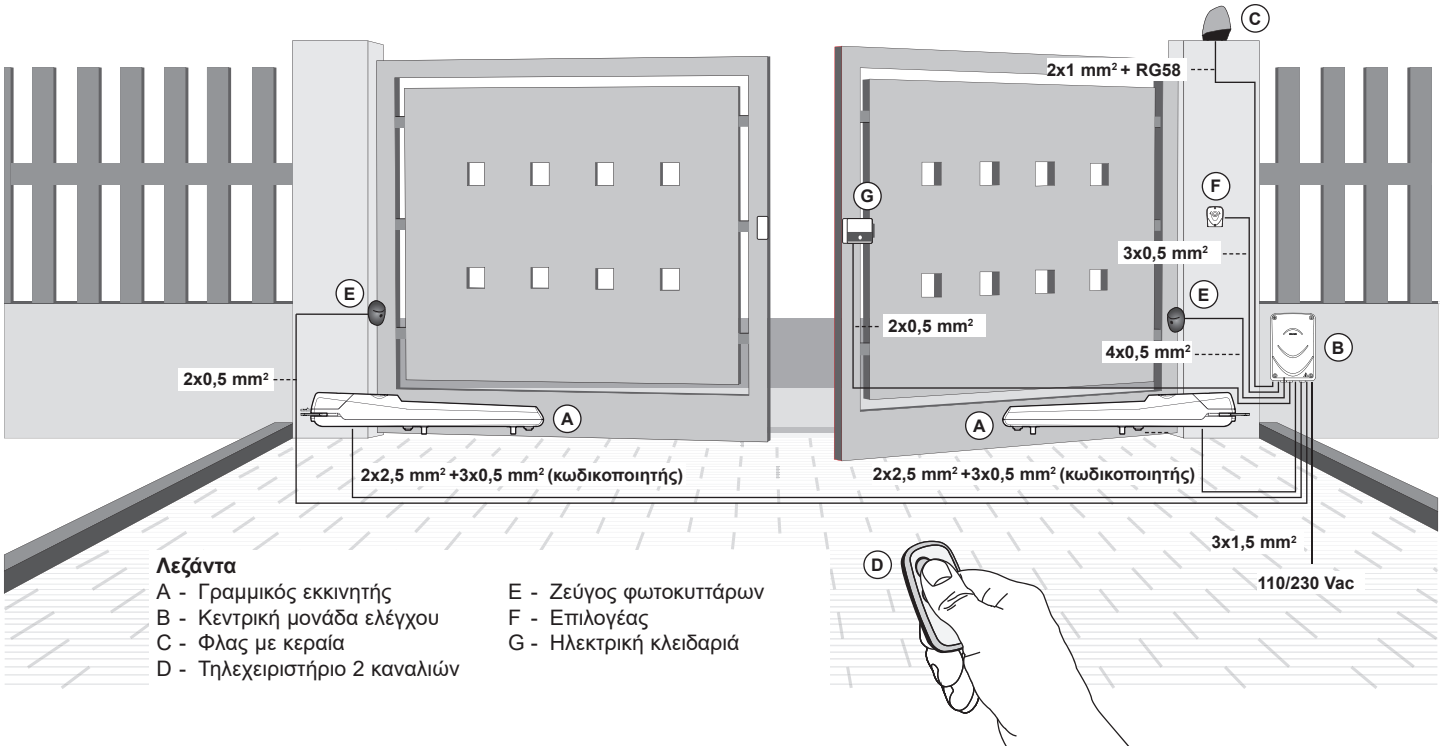

Λεζάντα

A - Γραμμικός εκκινητής
B - Κεντρική μονάδα ελέγχου
C - Φλας με κεραία
D - Τηλεχειριστήριο 2 καναλιών
E - Ζεύγος φωτοκυττάρων
F - Επιλογέας
G - Ηλεκτρική κλειδαριά

2 - Τεχνικά χαρακτηριστικά

Τροφοδοσία ηλεκτρικού κινητήρα	24 Vdc
Μέγιστη ισχύς ηλεκτρικού κινητήρα	80 W
Απορρόφηση ηλεκτρικού κινητήρα	3,5 A
Μέγιστο μήκος φύλλου	2 μέτρα
Μέγιστο βάρος φύλλου στο μέγιστο μήκος	200 Kg
Μέγιστο άνοιγμα	110°
Χρόνος ανοίγματος	Ελάχ. 10 δευτ. Μέγ. 18 δευτ.
Μέγιστη δύναμη	1500 N
Τύπος χρήσης	Κατοικίες
Συχνότητα χρήσης	50%
Βαθμός προστασίας	IP44
Θερμοκρασία λειτουργίας	-20°C / +55°C
Ωφέλιμη διαδρομή	300 mm
Θόρυβος	< 70 dB
Διαστάσεις εκκινητή	715x105x89 mm
Βάρος εκκινητή	4,2 kg

3 - Διαστάσεις και μέγεθος εκκινητή

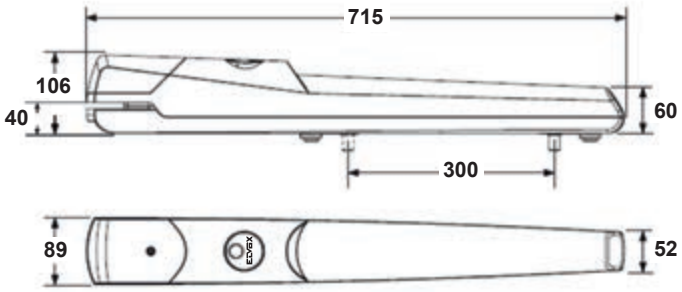

4 - Όρια χρήσης

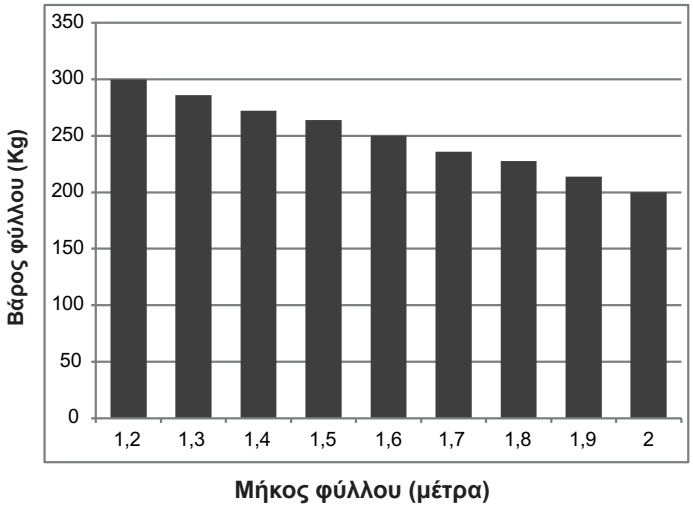

Πριν προχωρήσετε στην εγκατάσταση του αυτοματισμού, ελέγξτε τα εξής:
- οι μεντεσέδες είναι ανθεκτικοί, λειτουργούν αποτελεσματικά και δεν υπάρχουν σημεία έντονης τριβής.
- η διάσταση Y δεν υπερβαίνει την τιμή που αναφέρεται στο πίνακα διαστάσεων εγκατάστασης, διαφορετικά, πρέπει να γίνουν εργασίες στην κολόνα, ώστε να επιτευχθεί αυτή η διάσταση.
- το μήκος των καλωδίων τροφοδοσίας του κινητήρα με μειωτήρα δεν υπερβαίνει τα 15 μέτρα.
- χρησιμοποιούνται μηχανικά στοπ στο κλείσιμο και είναι καλά στερεωμένα.

5 - Διαστάσεις εγκατάστασης

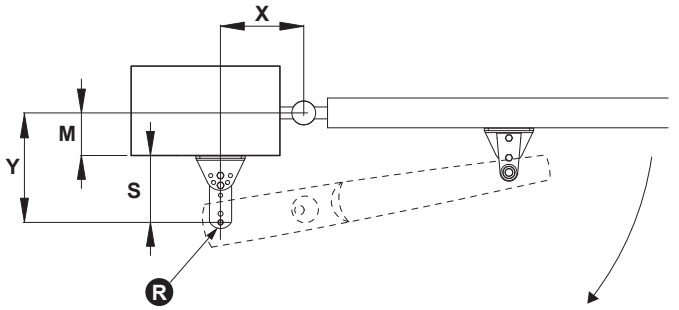

Μέγιστο άνοιγμα	Τιμή Y (mm)	Τιμή X (mm)
90°	120	150
90°	130	140
90°	140	140
90°	150	130
100 °	120	140
100 °	130	130
100 °	140	120
110 °	110	130

ΣΗΜΑΝΤΙΚΟ: Οι τιμές X και Y πρέπει να είναι παρόμοιες όσο το δυνατόν (μέγιστη διαφορά 30mm).

Κλίση βάσης	Θέση βάσης	Θέση στροφέα (R)	Απόσταση από την πλευρά της κολόνας έως το στροφέα (S) σε mm
0 - 1	A - B	F	140
0 - 1	A - B	E	122
0 - 1	B - C	F	120
0 - 1	B - C	E	102
0 - 1	C - D	F	100
0 - 1	C - D	E	82
0 - 2	A - B	F	122
0 - 2	A - B	E	107
0 - 2	B - C	F	105
0 - 2	B - C	E	90
0 - 2	C - D	F	88
0 - 2	C - D	E	73
0 - 3	A - B	F	76
0 - 3	A - B	E	69
0 - 3	B - C	F	68
0 - 3	B - C	E	60
0 - 3	C - D	F	59
0 - 3	C - D	E	51

Μετρήσεις και θέσεις της βάσης με κολόνα:

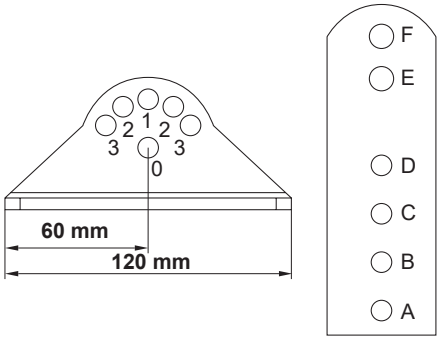

Γωνίες:

Θέση 0-1 **Θέση 0-2** **Θέση 0-3**

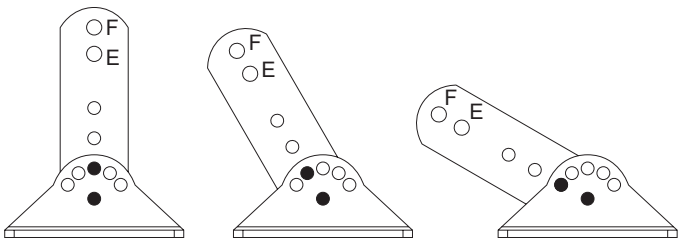

Αποστάσεις:

Θέση A-B **Θέση B-C** **Θέση C-D**

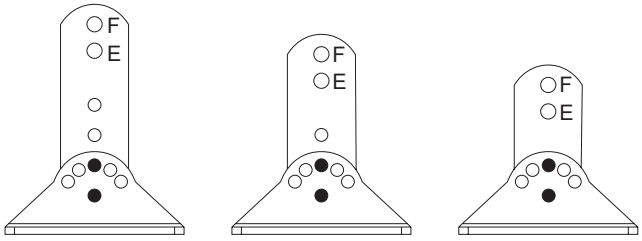

6 - Στερέωση κινητήρα με μειωτήρα

Συναρμολόγηση βάσης με κολόνα:

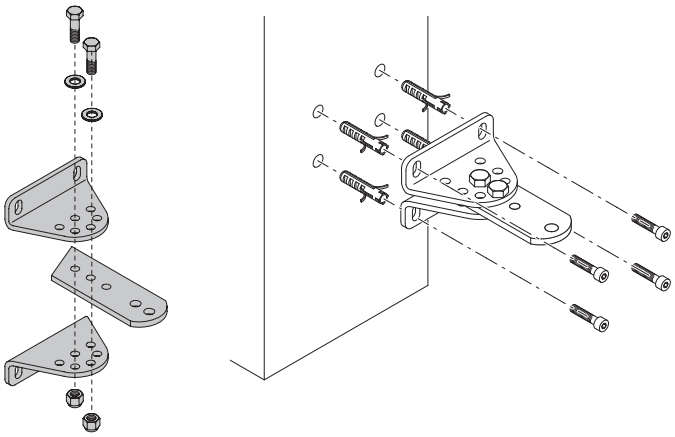

Στερέωση του κινητήρα με μειωτήρα με στη βάση με κολόνα:

- Ξεβιδώστε τη βίδα F και, στη συνέχεια, αφαιρέστε το κάλυμμα C.
- Εισαγάγετε ενδιάμεσα τη ροδέλα R τοποθετώντας την πάνω στη βάση
- Περάστε τον κινητήρα με μειωτήρα.
- Ασφαλίστε τον κινητήρα με μειωτήρα με τη βίδα V και το παξιμάδι (μη σφίγγετε υπερβολικά το παξιμάδι, ελέγξτε την περιστροφή του κινητήρα με μειωτήρα, δεν πρέπει να υπάρχουν σημεία τριβής).

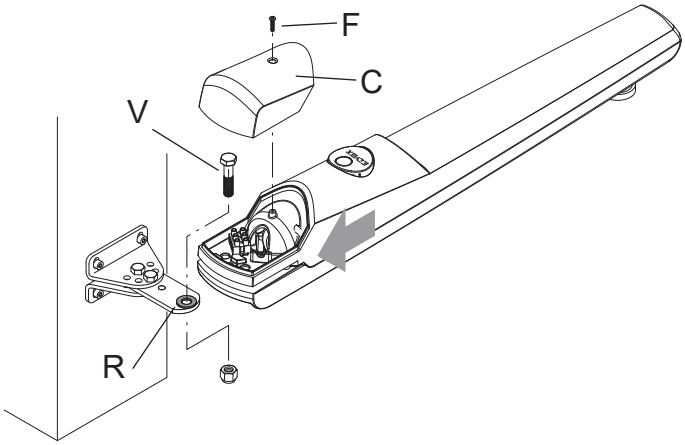

Στερέωση της βάσης κίνησης του φύλλου:

- Συναρμολογήστε τη βάση όπως φαίνεται.
- Τοποθετήστε τη βάση κίνησης του φύλλου στον πείρο του κινητήρα με μειωτήρα, ασφαλίζοντάς την με τη βίδα V και τοποθετώντας ενδιάμεσα τη ροδέλα R1 και R2, όπως φαίνεται στην εικόνα 15. Η ροδέλα R1 είναι λεία και πρέπει να τοποθετείται πάνω από τη σαγρέ ροδέλα R2. Συνιστάται να λιπαίνετε τον πείρο πριν τον τοποθετήσετε στη βάση κίνησης.

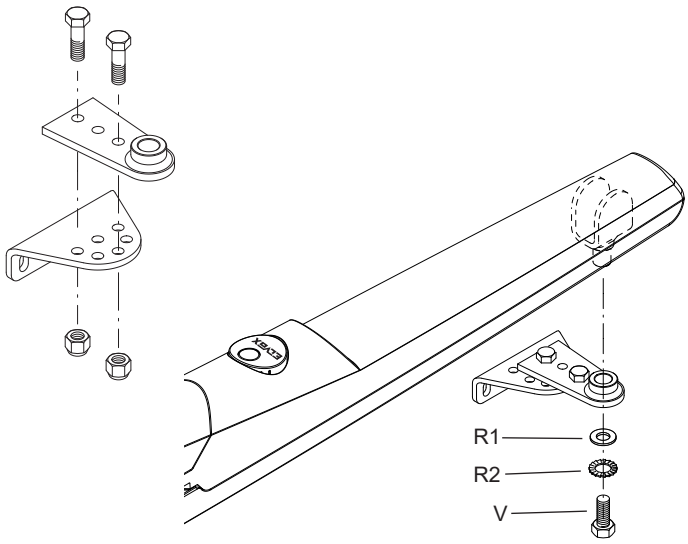

Τοποθετήστε το φύλλο στη θέση πλήρους κλεισίματος, ελέγξτε με ένα αλφάδι εάν ο κινητήρας με μειωτήρα βρίσκεται σε απόλυτα οριζόντια θέση και, στη συνέχεια, σημειώστε τα δύο σημεία για να τρυπήσετε το φύλλο.

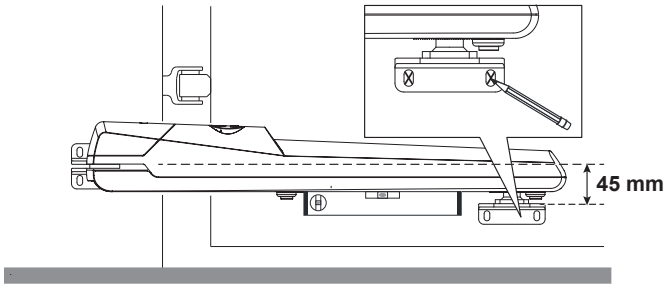

Το σύστημα στερέωσης πρέπει να επιλεγεί με βάση το υλικό από το οποίο είναι κατασκευασμένο το φύλλο.

7 - Απασφάλιση για χειροκίνητη κίνηση της καγκελόπορτας

Απασφαλίστε τον κινητήρα με μειωτήρα περιστρέφοντας το στρογγυλό καπάκι 180° και, στη συνέχεια, τοποθετήστε το κλειδί απασφάλισης και περιστρέψτε το 90°.

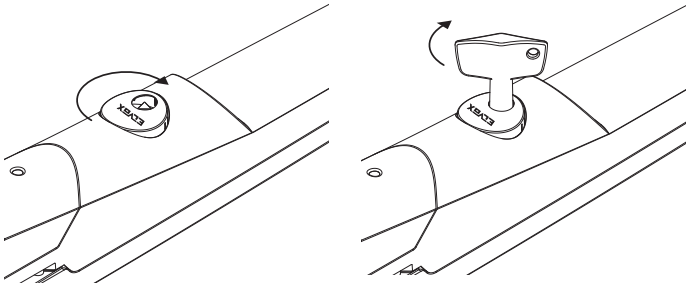

Ο κινητήρας με μειωτήρα θα απασφαλιστεί και μπορείτε να ανοίξετε και να κλείσετε χειροκίνητα το φύλλο. Ελέγξτε με μερικές πλήρεις κινήσεις εάν η διχάλα κινείται κανονικά σε όλη τη διαδρομή.

Ρύθμιση μηχανικού τερματικού διακόπτη διαδρομής:

Στο κάτω μέρος του κινητήρα με μειωτήρα υπάρχουν δύο μηχανικοί τερματικοί διακόπτες, ένας για τη διακοπή της κίνησης του φύλλου στο άνοιγμα και ένας στο κλείσιμο. Με το φύλλο απασφαλισμένο, μετακινήστε το φύλλο στην επιθυμητή θέση ανοίγματος, χαλαρώστε το μηχανικό τερματικό διακόπτη A και στηρίξτε τον πάνω στον πείρο.
Μετακινήστε το φύλλο στην επιθυμητή θέση κλεισίματος, χαλαρώστε το μηχανικό τερματικό διακόπτη B και στηρίξτε τον πάνω στον πείρο.
Βεβαιωθείτε με μερικές χειροκίνητες κινήσεις ανοίγματος και κλεισίματος ότι το σημείο διακοπής κίνησης του φύλλου είναι σωστό.

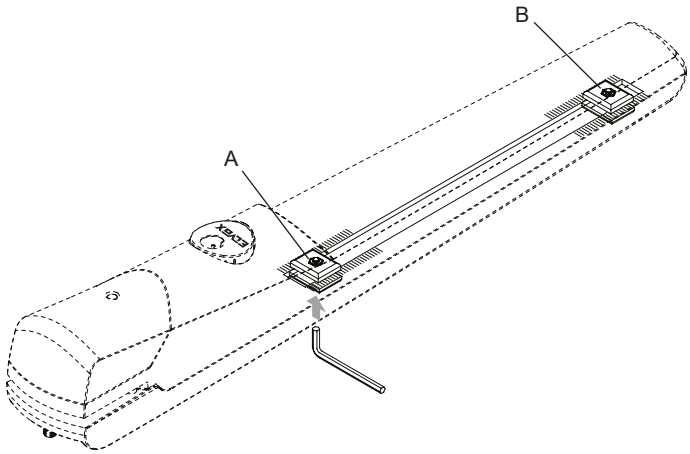

8 - Ηλεκτρική σύνδεση του κινητήρα με μειωτήρα

Το καλώδιο σύνδεσης προς την κεντρική μονάδα πρέπει να είναι καμπυλωμένο, ώστε να ακολουθεί την κίνηση του κινητήρα με μειωτήρα κατά το χειρισμό. Ξεβιδώστε τον οδηγό καλωδίου P, περάστε το καλώδιο μέσω του κινητήρα με μειωτήρα και, στη συνέχεια, ασφαλίστε τον οδηγό καλωδίου.

Πραγματοποιήστε τις συνδέσεις στην επαφή κλέμας ακολουθώντας τη διαδικασία που φαίνεται.

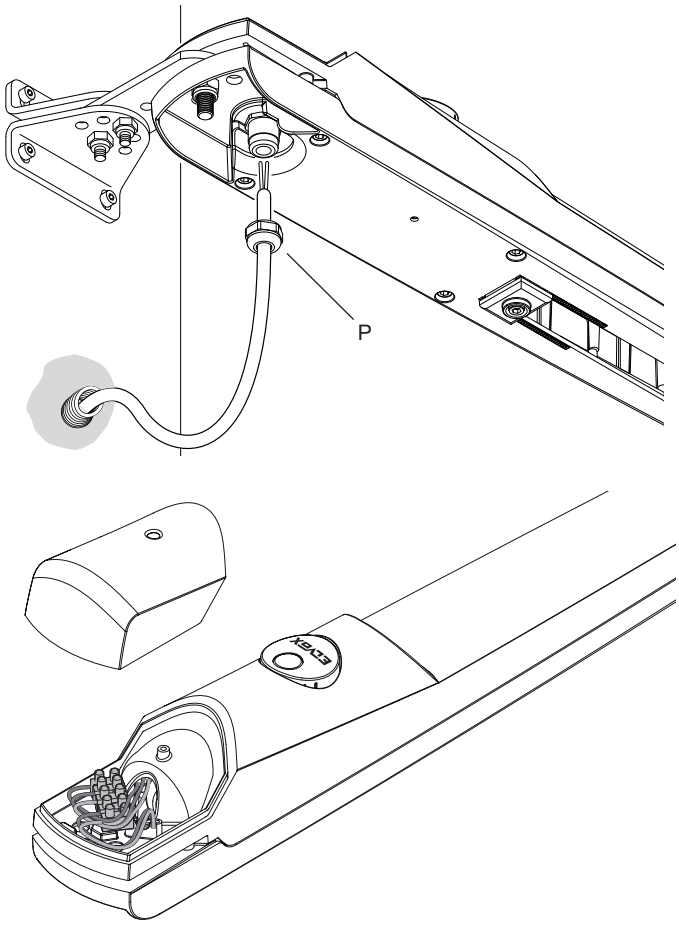

Περιγραφή ηλεκτρικής σύνδεσης:

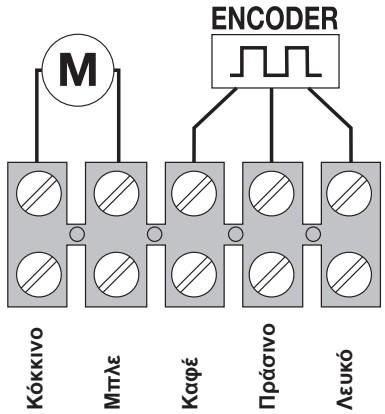

1 ΑΝΟΙΓΜΑ
2 ΚΛΕΙΣΙΜΟ
3 Κωδικοποιητής +
4 Κωδικοποιητής S
5 Κωδικοποιητής -

Σημείωση: το καλώδιο που συνδέει τον κωδικοποιητή με τη μονάδα ελέγχου δεν πρέπει να υπερβαίνει τα 10 μέτρα σε μήκος. Για μήκη κωδικοποιητές καλωδίωσης υπερβαίνει τα 10 m, αλλά που δεν υπερβαίνει τα 15 m πρέπει να χρησιμοποιήσετε ένα θωρακισμένο καλώδιο.

9 - Χειροκίνητη λειτουργία

Διαδικασία χειροκίνητης απασφάλισης: περιστρέψτε το καπάκι 180°, τοποθετήστε το κλειδί και περιστρέψτε αριστερόστροφα 90°. Το φύλλο μπορεί να μετακινηθεί χειροκίνητα. Κλείστε το καπάκι. Για να ασφαλίσετε ξανά το φύλλο, τοποθετήστε ξανά και περιστρέψτε το κλειδί δεξιόστροφα.

- Σε περίπτωση διακοπής της τροφοδοσίας του δικτύου, η μπαταρία αντιστάθμισης εγγυάται για ένα μικρό χρονικό διάστημα τη λειτουργία του αυτοματισμού. Εάν η μπαταρία είναι αποφορτισμένη ή εάν δεν υπάρχει μπαταρία, απασφαλίστε χειροκίνητα τον κινητήρα. Ανοίξτε το πορτάκι και τοποθετήστε το κλειδί απασφάλισης αριστερόστροφα. Συνιστάται να μετακινήσετε την καγκελόπορτα στη θέση πλήρους ανοίγματος, να εκτελέσετε επαναφορά της διάταξης απασφάλισης περιστρέφοντας το κλειδί δεξιόστροφα και να κλείσετε το καπάκι. Με τον τρόπο αυτό, αποτρέπεται η ανεπιθύμητη κίνηση της καγκελόπορτας (με τον εκκινητή απασφαλισμένο, το φύλλο κινείται ελεύθερα και ενδέχεται να προκληθούν ζημιές ή τραυματισμοί). Όταν αποκατασταθεί η τροφοδοσία, η ηλεκτρονική πλακέτα θα επαναφορτίσει την μπαταρία αντιστάθμισης και η καγκελόπορτα θα επιστρέψει στην κανονική της λειτουργία μετά από έναν παλμό χειρισμού.

ΠΡΟΣΟΧΗ: Εκτελείτε τη διαδικασία απασφάλισης και επαναφοράς με την καγκελόπορτα ακίνητη.

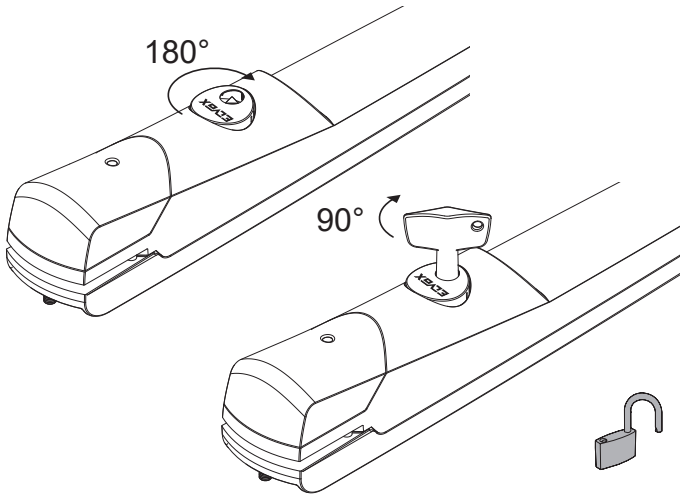

Εάν είναι ενεργή η λειτουργία αυτόματου κλεισίματος (καγκελόπορτα ανοικτή και φλας αναμμένο για 3 δευτερόλεπτα), όταν περάσει το χρονικό διάστημα που έχει ρυθμιστεί, η καγκελόπορτα κλείνει.

Μπορείτε να απενεργοποιήσετε αυτήν τη λειτουργία πατώντας το πλήκτρο του τηλεχειριστηρίου πριν ανοίξει πλήρως η καγκελόπορτα.

Εάν είναι ενεργή η διαδοχική (βηματική) λειτουργία, με κάθε πάτημα του πλήκτρου η καγκελόπορτα ακολουθεί τον κύκλο άνοιγμα-διακοπή-κλείσιμο.

Εάν η καγκελόπορτα συναντήσει κάποιο εμπόδιο στο κλείσιμο και είναι ενεργό το αυτόματο κλείσιμο, η κεντρική μονάδα πραγματοποιεί 2 απόπειρες κλεισίματος και, στη συνέχεια, η καγκελόπορτα παραμένει ανοικτή. Στην περίπτωση αυτή, πρέπει να απομακρύνετε το εμπόδιο που υπάρχει κατά μήκος της διαδρομής και να χρησιμοποιήσετε το τηλεχειριστήριο για να δώσετε μια εντολή. Η καγκελόπορτα θα κλείσει με αργή ταχύτητα.

Συντήρηση και πρόληψη:

- Ελέγχετε περιοδικά τις βίδες στερέωσης, την ακεραιότητα των καλωδίων σύνδεσης, τη σωστή λειτουργία των συστημάτων ασφαλείας (φωτοκύτταρα και ευαίσθητα άκρα), την αντοχή των μηχανικών τερματικών διακοπτών και την καλή κατάσταση των συστημάτων στήριξης του φύλλου (μεντεσέδες ή κουζινέτα). Κάθε 2 χρόνια, συνιστάται να αντικαθιστάτε τις μπαταρίες του τηλεχειριστηρίου.
- Σε περίπτωση της χρήσης του αυτοματισμού σε περιβάλλον χαμηλής θερμοκρασίας (T < 0°), για να μπορέσετε να περιστρέψετε εύκολα το καπάκι και να ενεργοποιήσετε τη διάταξη απασφάλισης, συνιστάται να εφαρμόσετε προϊόν προστασίας από τον παγετό. Εάν η καγκελόπορτα εμφανίζει εμπλοκή λόγω πάγου (συμπεριλαμβανομένων των μεντεσέδων), πριν από την εφαρμογή του προϊόντος προστασίας από τον παγετό, ζεστάνετε τα σχετικά εξαρτήματα.

Κανονισμός REACh (EE) αρ. 1907/2006 – Άρθρο 33.

Το προϊόν μπορεί να περιέχει ίχνη μολύβδου.

ΔΗΛΩΣΗ ΣΥΜΜΟΡΦΩΣΗΣ ΕΚ
(Δήλωση ενσωμάτωσης οιονεί μηχανών, παράρτημα IIB της οδηγίας 2006/42/ΕΚ)

Αρ.:ZDT00439.00

Ο κάτωθι υπογεγραμμένος, αντιπρόσωπος του παρακάτω κατασκευαστή

Elvox SpA
Via Pontarola, 14/A - 35011 Campodarsego
(PD) Italy

δηλώνει ότι τα προϊόντα

ΕΚΚΙΝΗΤΕΣ ΓΙΑ ΚΑΓΚΕΛΟΠΟΡΤΕΣ ΑΝΟΙΓΟΜΕΝΟΥ ΦΥΛΛΟΥ - ΣΕΙΡΑ ΕΚΚΟ

Κωδικοί **EAM7 (EKKO204D)**

συμμορφώνονται με τις διατάξεις των παρακάτω κοινοτικών οδηγιών (συμπεριλαμβανομένων όλων των τροποποιήσεων που ισχύουν) και ότι έχουν εφαρμοστεί όλα τα παρακάτω πρότυπα ή/και τεχνικές προδιαγραφές

Οδηγία EMC 2004/108/ΕΚ:	**EN 61000-6-1 (2007), EN 61000-6-3 (2007) + A1 (2011)**
Οδηγία για τις μηχανές 2006/42/ΕΚ	**EN 60335-2-103 (2003) + A11 (2009)**
	EN 13241 (2003) + A1 (2011), EN 12453 (2000)

Επίσης, δηλώνει ότι το προϊόν πρέπει να τίθεται σε λειτουργία μόνο εάν η τελική μηχανή, στην οποία θα ενσωματωθεί, συμμορφώνεται (εάν είναι απαραίτητο) με τις διατάξεις της οδηγίας 2006/42/ΕΚ.

Δηλώνει ότι η σχετική τεχνική τεκμηρίωση έχει συνταχθεί από την Elvox SpA σύμφωνα με το παράρτημα VIIB της οδηγίας 2006/42/ΕΚ και ότι έχουν τηρηθεί οι παρακάτω ουσιώδεις απαιτήσεις: 1.1.1, 1.1.2, 1.1.3, 1.1.5, 1.1.6, 1.2.1, 1.2.2, 1.2.6, 1.3.1, 1.3.2, 1.3.3, 1.3.4, 1.3.7, 1.3.8, 1.3.9, 1.4.1, 1.4.2, 1.5.1, 1.5.2, 1.5.4, 1.5.5, 1.5.6, 1.5.7, 1.5.8, 1.5.9, 1.6.1., 1.6.2, 1.7.1, 1.7.2, 1.7.3, 1.7.4.

Δεσμεύεται να προσκομίσει, κατόπιν επαρκώς αιτιολογημένης αίτησης των κρατικών αρχών, όλα τα απαιτούμενα δικαιολογητικά έγγραφα που αφορούν το προϊόν.

Campodarsego, 02/05/2013

Ο Διευθύνων Σύμβουλος

Σημείωση: Το περιεχόμενο της παρούσας δήλωσης αντιστοιχεί στο περιεχόμενο της τελευταίας αναθεώρησης της επίσημης δήλωσης που ήταν διαθέσιμη πριν από την εκτύπωση του παρόντος εγχειριδίου. Το παρόν κείμενο έχει προσαρμοστεί για λόγους συντακτικής επιμέλειας. Αντίγραφο της πρωτότυπης δήλωσης διατίθεται από την Elvox SpA κατόπιν αίτησης

S6I.EAM.700 03 1911

VIMAR
Viale Vicenza, 14
36063 Marostica VI - Italy
www.vimar.com