ELVOX AUTOMAZIONI : guida ai ricambi

Serie EKKO 204D (EAM7)

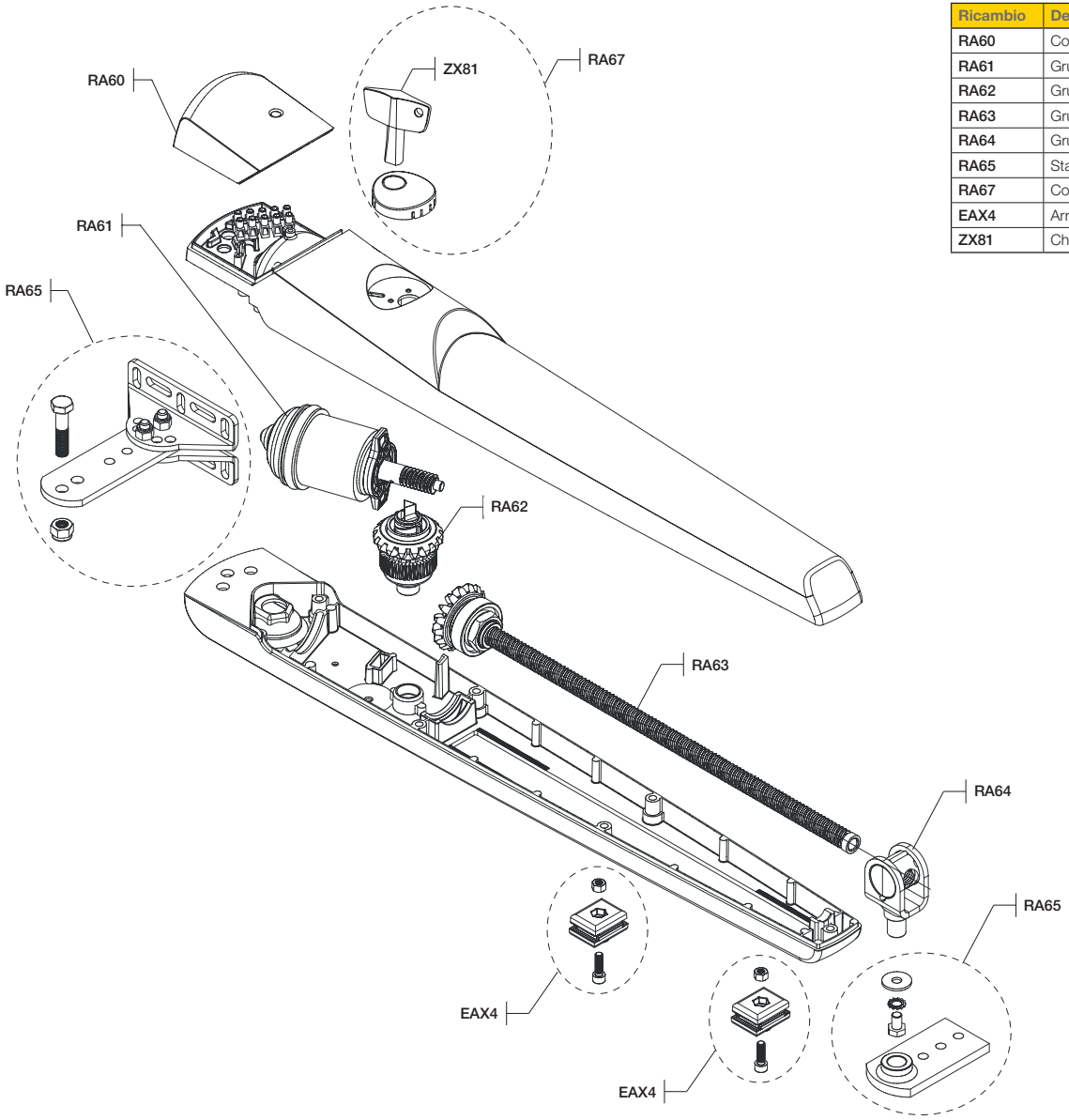

Ricambio	Descrizione ricambio	Contenuto in
RA60	Coperchio cablaggio per EAM7	EAM7
RA61	Gruppo motore EAM7	EAM7
RA62	Gruppo riduzione EAM7	EAM7
RA63	Gruppo vite senza fine EAM7	EAM7
RA64	Gruppo chiocciola EAM7	EAM7
RA65	Staffe di ancoraggio anteriore e posteriore per EAM7	EAM7
RA67	Coperchio sblocco e chiave per EAM7	EAM7
EAX4	Arresto meccanico integrato in apertura e chiusura per EAM7	EAM7
ZX81	Chiave di sblocco per ESM7 e EAM7	EAM7

Disegno di proprietà della ditta VIMAR S.p.A. Sono vietate a norma di legge la riproduzione e la cessione a terzi del presente disegno

Viale Vicenza, 14 - 36063 Marostica VI - Italy
tel. +39 0424 488 600 - fax +39 0424 488 188 - www.vimar.com